DALMINE

LOGISTIC SOLUTIONS

Sistemi per il magazzinaggio e la logistica

italiano • english • deutsch • français • español

organizing space
DALMINE
LOGISTIC SOLUTIONS

IL FUTURO DELLA TRADIZIONE

THE FUTURE OF TRADITION

DAL 1947
LEADER ITALIANO
nei sistemi di logistica

70

ANNI DI STORIA PRODUTTIVA

YEARS OF PRODUCTIVE HISTORY

Dalmine Logistic Solutions unisce le radici della **storia di eccellenza** di oltre mezzo secolo di Ponteggi Dalmine, la **competenza produttiva** di Marcegaglia e il **know how ingegneristico** di Struttura System.
Una realtà attiva sul mercato internazionale che **progetta**, **produce** e **installa** scaffalature industriali per sistemi di magazzino.

Dalmine Logistic Solutions combines more than a half-century of **excellence** of Ponteggi Dalmine, the **production skills** of Marcegaglia and the **engineering expertise** of Struttura System.
The company is present on the international market, **designing**, **manufacturing** and **assembling** industrial racking for warehouse systems.

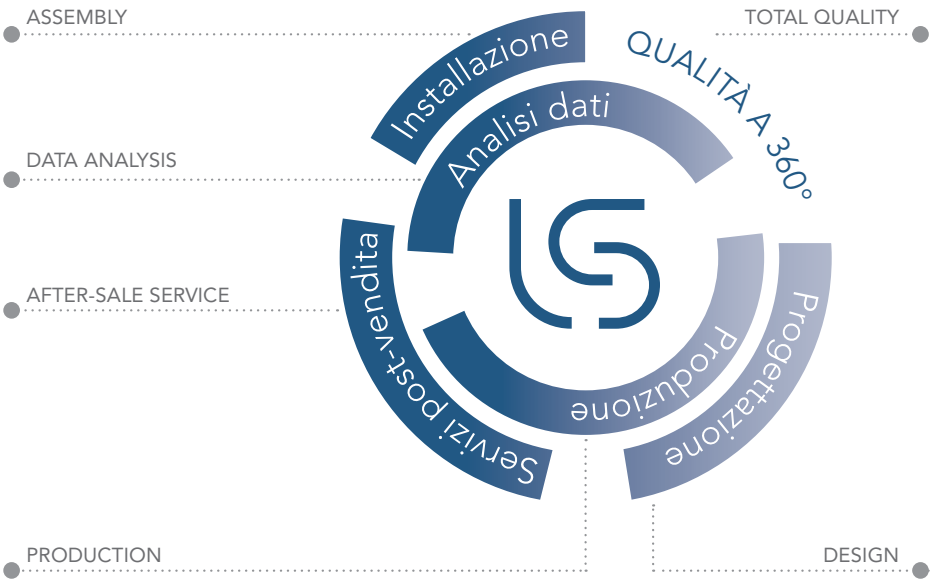

Dalmine Logistic Solutions ha il suo quartier generale a **Piacenza** e produce nei propri stabilimenti di **Potenza** e **Graffignana** (Lodi).
Una **struttura commerciale** capillare nel territorio, sia in Italia che all'estero, consente a Dalmine Logistic Solutions di essere al fianco dei clienti e di porsi come **partner a 360° gradi**.

Dalmine Logistic Solutions is headquartered in **Piacenza**.
Production takes place in the plants of **Potenza** and **Graffignana** (Lodi).
The widespread **sales network** both in Italy and abroad allows Dalmine Logistic Solutions to be close to customers as an **all-around partner**.

3 SEDI
LOCATIONS

23 REALTÀ COMMERCIALI
SALES PARTNERS

15.000
REALIZZAZIONI NEL MONDO
INSTALLATIONS IN THE WORLD

30.400 mq
SUPERFICIE COPERTA
COVERED AREA

Certificazioni

Certifications, Zertifizierungen, Certifications, Certificaciones

Quality Management System
ISO EN 9001
ICIM, Italy

Certificate of conformity of the factory production control
ISO EN 1090-1:2012
ICIM, Italy

Prodotti

Products
Produkte
Produits
Productos

Gli **investimenti continui** in innovazione tecnologica permettono a Dalmine Logistic Solutions di avvalersi di **impianti moderni** e **automatizzati**, che garantiscono un'alta capacità produttiva nel rispetto dei più **elevati standard qualitativi** a livello internazionale.

La **gamma** di prodotti Dalmine Logistic Solutions comprende sistemi di **scaffalatura industriale** per unità di carico piccole e grandi, per ogni peso, fuori standard, per il picking, per lo stoccaggio massivo e la movimentazione interna: sistemi **versatili** e **adattabili** ad ogni esigenza di spazio e di utilizzo ed **implementabili** nel tempo, grazie alla **produzione interna di tutti i componenti e degli accessori**.

Big **investments** and continuous **improvements** made in technology innovation allow Dalmine Logistic Solutions to employ **modern**, **automatic lines** guaranteeing high production capacity at the **highest international quality standards**.

The Dalmine Logistic Solutions' **product range** includes **industrial racking systems** for both large and small units, suitable for any weight, for standard and off-standard items, for picking, for massive warehousing, as well as for internal handling: a **versatile** system that can be **adapted** to any need in terms of space and use, and that can be **implemented** over time, thanks to our **in-house production of all components and accessories**.

Bi-Bloc industrial racking

Bi-Bloc drive in racking

Light Bi-Bloc wide span shelving

Errex boltless shelving

Mezzanines

Cantilever

Products

Produkte

Produits

Productos

Scaffalatura per pallet Bi-Bloc pag 8
Pallet rack Bi-Bloc
Bi-Bloc Palettenträger
Porte-palettes Bi-Bloc
Bi-Bloc porta paletas

Scaffalatura drive-in Bi-Bloc pag 18
Drive-in Bi-Bloc
Bi-Bloc drive-in
Bi-Bloc drive-in
Bi-Bloc drive-in

Scaffalatura ad incastro a ripiani Light Bi-Bloc pag 27
Slot-in shelves system
Klemmregale mit Fachböden
Système de rayonnage emboîté à plans
Sistema de estanterías picking

Scaffalatura ad incastro a ripiani Errex pag 35
Slot-in shelves system
Klemmregale mit Fachböden
Système de rayonnage emboîté à plans
Sistema de estanterías picking ligeras

Soppalco pag 44
Mezzanine
Bühnen
Mezzanine industrielle
Entreplantas
Altillos

Cantilever Cantil Dal pag 46
Cantil Dal – Cantilever
Cantile Dal – Kantilever
Cantil Dal – Cantilever
Cantil Dal - Cantilever

Errex scaffale in kit ad alta portata pag 58
High load capacity shelving kit
Regalkit mit großer Tragfähigkeit
Rayonnage en kit haute portée
Estantería en kit de alta capacidad

Leo Scaffale leggero in kit pag 60
Light shelving kit
Leichtes Regalkit
Rayonnage léger en kit
Estanteria ligera en kit

Soluzioni per pallet
Solutions for pallet

Scaffalatura portapallet
Pallet racking

Scaffalatura con basi mobili
Mobile pallet racking

Scaffalatura a gravità
Pallet live racking

Scaffalatura con satellite
Shuttle racking system

Scaffalatura per pallet Bi-Bloc

Slot-in pallets shelving system
Klemm-Regalanlage für Paletten
Rayonnage porte-palettes à jonctions
Estanteria a encastre porta paletas

Scaffalatura pesante realizzata con il sistema Bi-Bloc, consente lo stoccaggio di unità di carico pallettizzate. La grande portata (fino a 29 ton per spalla e 5400 kg per coppia di correnti) è associata alla modularità che garantisce la massima flessibilità nelle composizioni, alla semplicità e rapidità nel montaggio e alla sicurezza, grazie alle soluzioni di incastro brevettate antisfilamento.

Heavy storage system for palletized load units made with Bi-Bloc shelving elements. The combination of modularity and great loading capacity (up to 29 ton each abutment and 5400 kg each couple of stringer) ensures maximum flexibility of arrangements as well as easy and quick installation. High-safety structure thanks to the patented self-stopping pins that exclude accidental unlocking.

Schweres Regalsystem, welches durch das Bi-Bloc System die Lagerung von palettierten Ladung-seinheiten ermöglicht. Bi-Bloc bietet größtmögliche Tragfähigkeit (bis zu 29 Tonnen pro Schulter und 5400 kg pro Balken-Paar), maximale Flexibilität in der Zusammensetzung durch seine Modularität, sowie Einfachheit und Schnelligkeit der Montage und, nicht zuletzt, Sicherheit dank der patentierten Steck-Lösung, die jegliches Herausrutschen verhin-dert.

Rayonnage lourd basé sur système Bi-Bloc, permettant le stockage d'unités de chargement sur palettes. Une limite de charge très élevée (jusqu'à 29 tonnes par culée ou 5400 kg chaque couple de courants) est associée en synergie avec un dessin modulaire qui garantit une grande flexibilité d'application, une assemblage vite et facile ainsi q'un standard de sécurité très élevé grâce aux jonctions brevetées anti-glissement/défilement.

Estanteria pesada realizada con el sistema Bi-Bloc, permite el almacenaje de unidades de carga paletizadas. La gran capacidad (hasta 29tn por montante y 5400kg por par de largueros) se une a la mo-dularidad que garantiza la mayor flexibilidad en la composición, a la simplicidad y velocidad en el montaje y a la seguridad, gracias a las soluciones de encaje patentadas antideslizamiento.

MATERIALE Material

- Spalle acciaio altoresistenziale zincato Sendzimir S350 GD UNI EN 10326
- Correnti acciaio altoresistenziale zincato S350 GD UNI EN 10326
- Piani a tegole in acciaio altoresistenziale zincato Sendzimir S280 GD UNI EN 10326

- *Abutments of high-resistance hot-dip galvanized steel S350 GD UNI EN 10326*
- *Stringers of high-resistance hot-dip galvanized steel S350 GD UNI EN 10326*
- *Tile planks of high-resistance hot-dip galvanized steel S280 GD UNI EN 10326*

- *Schultern aus Hochfestigkeits-Sendzimir verzinktem Stahl S350 GD UNI EN 10326*
- *Balken aus Hochfestigkeits-Sendzimir verzinktem Stahl S350 GD UNI EN 10326*
- *Ziegel-Regalböden aus Hochfestigkeits-Sendzimir verzinktem Stahl S280 GD UNI EN 10326*

- *Culées en acier haute résistance galvanisé Sendzimir S350 GD UNI EN 10326*
- *Courants en acier haute résistance galvanisé Sendzimir S350 GD UNI EN 10326*
- *Planches et tuile en acier haute résistance galvanisé Sendzimir S280 GD UNI EN 10326*
- *Bastidores de acero alta resisténcia galbanizado Sendzimir S350 GD UNI EN 10326*
- *Largueros de acero alta resisténcia galbanizado S350 GD UNI EN 10326*
- *Estantes metálicos de alta resisténcia galbanizado Sendzimir S280 GD UNI EN 10326*

CARATTERISTICHE Characteristics

- Portata: da 9 a 29 tonnellate per spalla (v. tabella)
- Carico per coppia di correnti da 900 a 5400 kg.
- Modularità: altezza dei piani ogni 75 cm fino a 9,9 m per modulo di spalla standard. I moduli possono essere sovrapposti per mezzo di giunti di unione fino a un'altezza di oltre 40 m.
- Incastro rapido ed efficace per mezzo di piastre a 4 o 6 ganci stampate/forate che consentono l'accoppiamento dei correnti ai montanti.
- Profondità spalle standard: 600 - 800 - 1000 - 1200 mm.
- Lunghezza utile campata standard: 1300 - 1800 - 2200 - 2700 - 3600 mm.
- Sicurezza: sistema antisfilamento in acciaio zincato a spina che impedisce il disinnesto accidentale dei correnti.

- *Load capacity: from 9 to 29 tons each abutment (see table).*
- *Load capacity for couple of beams: 900 – 5400 kg.*
- *Modules: floors distance for standard abutments 75 cm up to 9,9 m. Modules can pile up by means of fixing joints up to 40 m.*
- *Fast and effective fixation through with formed/punched coupling plates that joint beams to uprights.*
- *Standard abutments depth, in mm: 600 - 800 - 1000 - 1200.*
- *Standard span length, in mm: 1300 - 1800 - 2200 - 2700 - 3600.*
- *Safety: self-stopping pins of galvanized steel to prevent accidental beam unlocking.*

- *Tragfähigkeit: von 9 bis 29 Tonnen pro Schulter (siehe tabelle).*
- *Last pro Balken-Paar von 900 bis 5400 kg.*
- *Modularität: Höhe der Ebenen alle 75 cm bis zu 9,9 m pro Schultermodul. Die Module können mittels Verbindungskupplungen bis zu einer Höhe von über 40 m übereinander gelagert werden.*
- *Schneller und wirksamer Anschluss durch mit 4 oder 6 Haken gestanzten/gelochten Platten , die eine Verbindung der Balken an die Ständer erlauben.*
- *Schultertiefe (Standard): 600 - 800 - 1000 - 1200 mm.*
- *Nutzlänge der Spannweite (Standard): 1300 - 1800 - 2200 - 2700 - 3600 mm.*
- *Sicherheit: Steckersystem gegen das Herausrutschen aus verzinktem Stahl, welches eine zufällige Auskupplung der Balken verhindert.*

- *Capacité de chargement entre 9 et 29 tonnes par culée (voir fichier).*
- *Capacité de chargement par couple de courants entre 900 et 5400 kg.*
- *Modularité : 9,9 mètres d'hauteur totale tous les 75 cm pour chaque module culée standard. Les modules peuvent s'assembler par des jonctions manchonnées jusqu'à une hauteur maximum de 40 m.*
- *Accrochage rapide et efficace par plaques embouties et perforées à 4 ou 6 crochets permettent le couplage des courants aux montants.*
- *Profondeur culées (standard): 600 - 800 - 1000 - 1200 mm.*
- *Longueur utile de (standard): 1300 - 1800 - 2200 - 2700 - 3600 mm.*
- *Sécurité : système anti-glissement/défilement en acier galvanisé à pieux empêchant le déclanchement accidentel des courants.*

- *Capacidad de 9 a 29 toneladas por estribo (v. tabla).*
- *Carga por par de largueros 900 a 5400 kg.*
- *Modularidad: altura de los niveles cada 75 m hasta 9,9 m por módulo de estribo estandar. Los módilos pueden sobreponerse a través de juntas de unión hasta una altura de más de 40 m.*
- *Encastre rápido y eficaz a través de conectores 4 o 6 ganchos imprimidas/agüjereadas que permiten la conexión de los largueros a los montantes.*
- *Profundidad de los bastidores estándar: 600, 800, 1000, 1100, 1200 mm.*
- *Longitud útil de larguero (estandar): 1300 - 1800 - 2200 - 2700 - 3600 mm.*
- *Seguridad: sistema antideslizamiento de acero galvanizado a vástago que impide la desconexión accidental de los largueros.*

Norme di produzione

Manufacturing standards - Produktionsnormen - Normes de production - Normas de producción

DalmineLS ha in corso l'adeguamento della gamma produttiva alle seguenti Norme Europee:
- UNI EN 15512:2009 del 14/05/09
- UNI EN 15620:2009 del 11/06/09
- UNI EN 15629:2009 del 19/03/09
- UNI EN 15635:2009 del 19/03/09

Componenti Bi-Bloc

Bi-Bloc Components
Bestandteile Bi-Bloc
Composants Bi-Bloc
Componentes Bi-Bloc

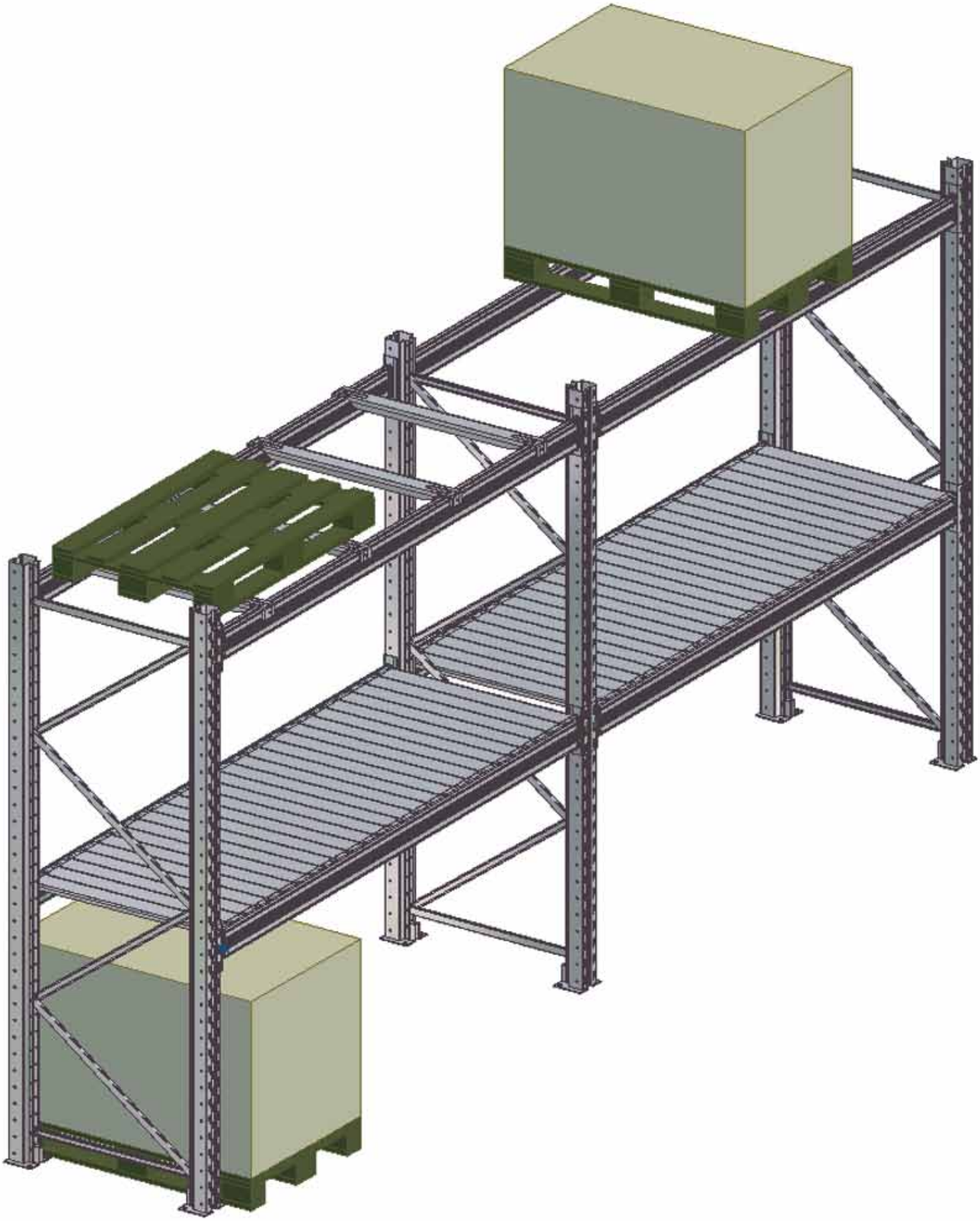

BASETTA

Base plate - Auflagefläche - Socle de base - Base de apoyo

- Si fissa alla base del montante per la distribuzione del carico sul pavimento.

- *Base plate: this is fixed to the base of the upright to distribuite the load on the floor.*
- *Auflagefläche: Sie wird am Fuß der Stützen befestigt, zur Verteilung der Last auf dem Fußboden.*
- *Socle de base: Il se fixe à la base du montant pour la distribution de la charge au sol.*
- *Base de apoyo: Se fija a la base del montante para la repartición de la carga en el suelo.*

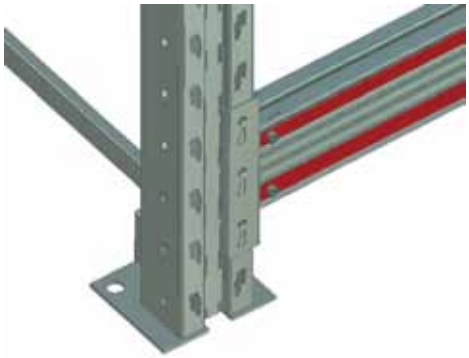

SPALLE BULLONATE

Bolted abutments - Mit Bolzen befestigte Regalrahmen - Culées avec boulons - Estribos con pernos

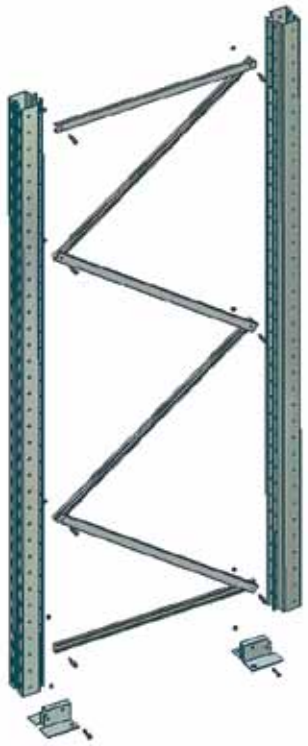

DIMENSIONI PER SPALLE STANDARD

Abutment standard dimensions - Abutment standard dimensions - Standard Schulter - Culées standard - Estribos estandar

- **Profondità: 600, 800, 1000, 1100, 1200 mm**
- **Altezza standard: 2100, 2700, 3300, 3900, 4500, 5100, 6300, 6900, 7500, 8100, 8700, 9300, 9900 mm**

- *Depth: 600, 800, 1000, 1100, 1200 mm*
- *Height: 2100, 2700, 3300, 3900, 4500, 5100, 6300, 6900, 7500, 8100, 8700, 9300, 9900 mm*

- *Tiefe: 600, 800, 1000, 1100, 1200 mm*
- *Höhe: 2100, 2700, 3300, 3900, 4500, 5100, 6300, 6900, 7500, 8100, 8700, 9300, 9900 mm*

- *Profondeur: 600, 800, 1000, 1100, 1200 mm*
- *Hauteur: 2100, 2700, 3300, 3900, 4500, 5100, 6300, 6900, 7500, 8100, 8700, 9300, 9900 mm*

- *Profundidad: 600, 800, 1000, 1100, 1200 mm*
- *Altura: 2100, 2700, 3300, 3900, 4500, 5100, 6300, 6900, 7500, 8100, 8700, 9300, 9900 mm*

PORTATA SPALLE - Permissible load per frame

Interasse corrente (mm) Distance between beams (mm)	S80L (kg)	S80ML (kg)	S80M (kg)	S80MH (kg)	S100ML (kg)	S100M (kg)	S100MH (kg)	S100H (kg)
1200	5000	8000	11100	13800	10300	14700	19300	26700
1500	4500	7500	10300	12800	9900	14100	18300	25200
1800	4000	6600	9500	11700	9400	13400	17400	23300
2100	3500	5000	8200	10100	8800	12200	15600	20800
2400	3000	4100	6600	8400	8300	11400	13800	18100

Correnti

Beams
Balken
Courants
Largueros

PORTATA CORRENTI STANDARD BI-BLOC - Bi-Bloc standard beams capacity

Lunghezza standard (mm) Standard length (mm)	N° e fronte pallets (mm) Number and width of pallets (mm)	Tipo corrente Beam code	Carico ammissibile (kg) - Permitted load (kg)	
			Per pallet - Each pallet	Per coppia - Each pair
1300	1 da 1200	R60L	1880	1880
		R80L	2700	2700
1800	2 da 800	R80L	1000	2000
		R100L	1350	2710
		R120L	1775	3550
2200	2 da 1000	R100L	1125	2250
		R120L	1475	2950
2700	2 da 1200 3 da 800	R100L	800	1600
			530	
		R120L	1200	2440
			800	
		R140L	1500	3000
			1000	
		R140M	1845	3690
			1230	
		R160M	2200	4410
			1470	
3600	3 da 1000 4 da 800	R140M	1250	2500
			833	
		R160M	1100	3360
			840	

Gamma correnti

Types of beams
Meist verwendetes Balkensrange
Gamme de lisses
Gama de accesorios

CORRENTE R60 L
Beam R60 L

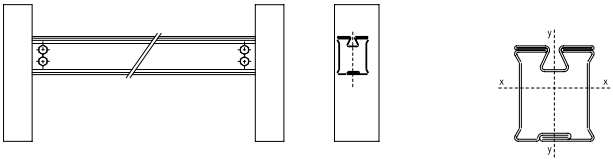

CORRENTE R80 L
R80 L

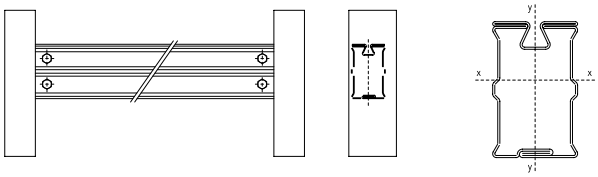

CORRENTE R100 L
R100 L

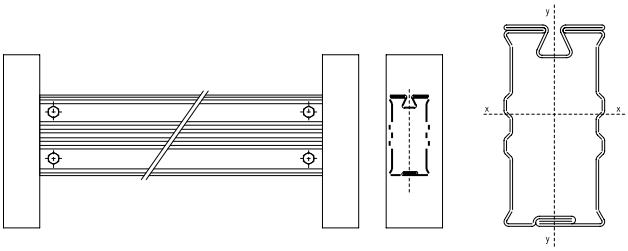

CORRENTE R120 L
R120 L

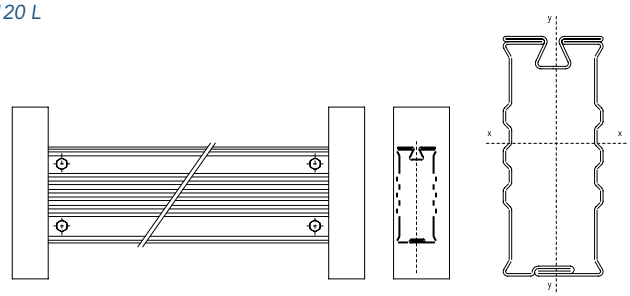

CORRENTE R120 M
R120 M

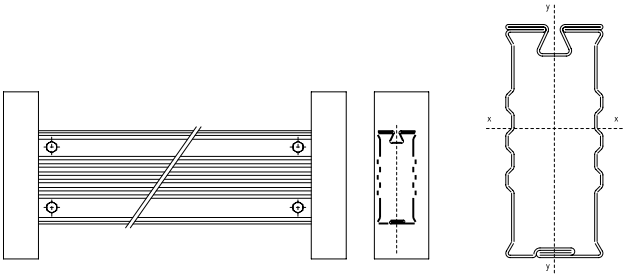

CORRENTE R140 L
R140 L

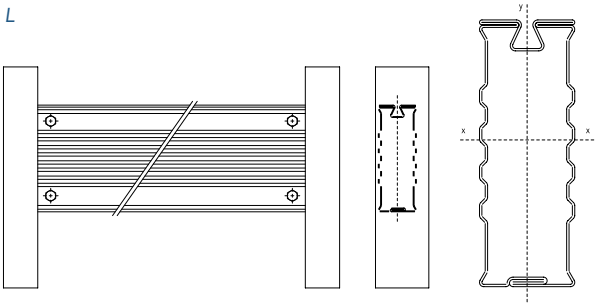

CORRENTE R140 M
R140 M

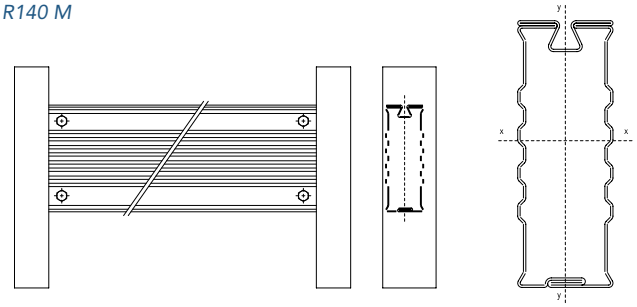

CORRENTE R160 M
R160 M

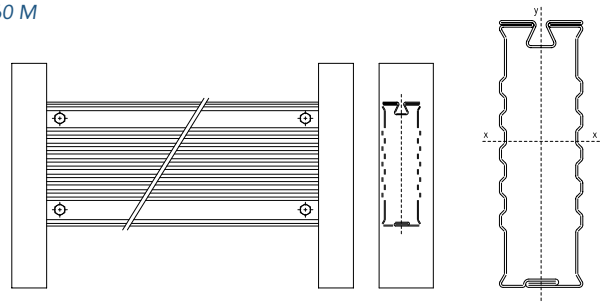

Modalità di fissaggio

Connection system
Stecksystem
Connection
Conector

PARTICOLARE DELL'INCASTRO BI-BLOC

Bi-Bloc slot-in detail - Detail des Bi-Bloc Stecksystems - Particulaire d'une jonction Bi-Bloc - Particular del encastre Bi-Bloc

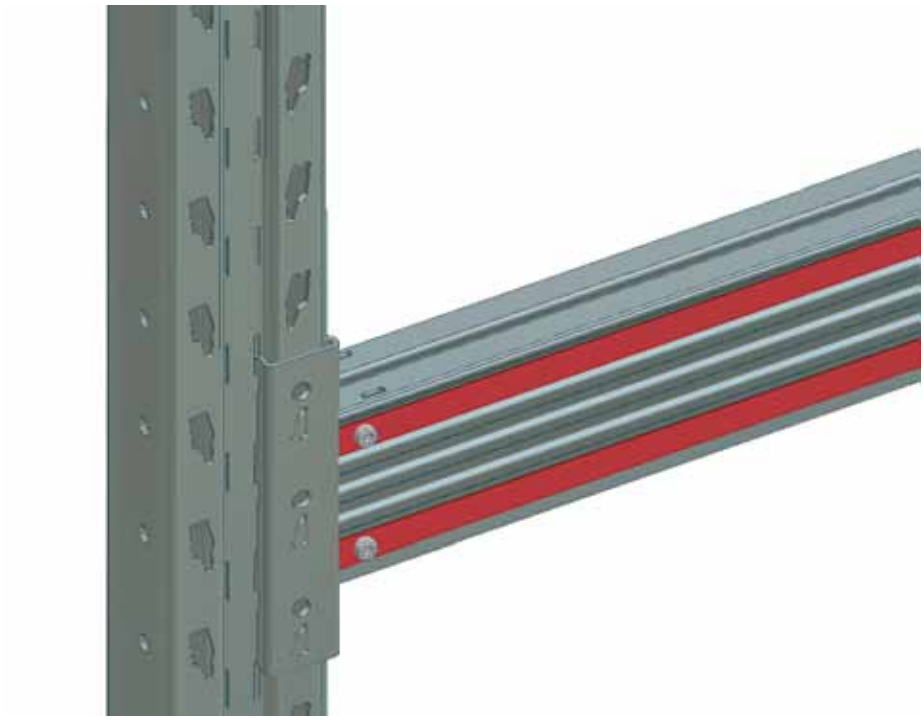

SOLUZIONE INNOVATIVA PRIVA DI SALDATURA - SERRAGGIO IN AUTOMATICO

Innovative concept without welding, automatically bolted - Innovative Lösung ohne Schweißung - Solution innovatrice, sans soudures - Solución novedad sin soldaduras

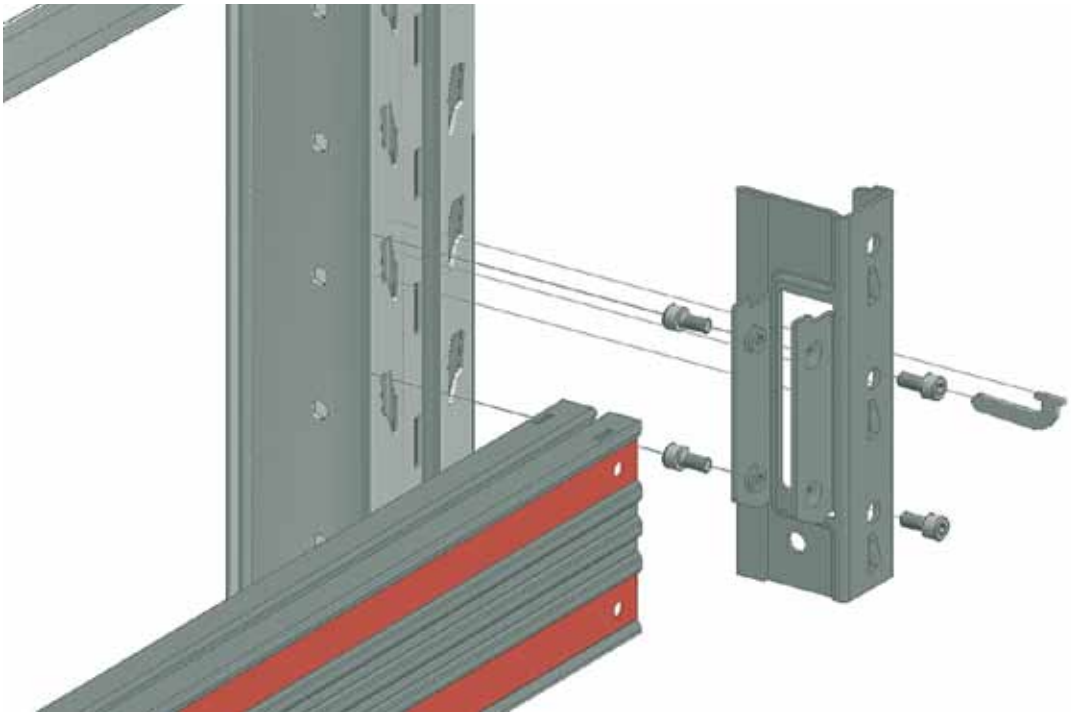

Accessori Bi-Bloc

Bi-Bloc accessories
Zubehör Bi-Bloc
Accessoires Bi-Bloc
Accesorios Bi-Bloc

RIPIANO A TEGOLE

Tile shelf - Ziegel-Einlegebrett - Planche à tuiles - Estante a tejas

- È composto da profili a "C" in lamiera di acciaio zincato (larghezza 10-20-30 cm) che, disposti affiancati sui correnti, formano un ripiano continuo. Le estremità conformate a becco trovano alloggio nell'ala superiore dei correnti.

- *Made of galvanized steel C-profiles (with 10-20-30 cm width) forming a conti nuous plane by leaning side-by-side on the inside flap of L-shaped beams, thanks to their curved ends.*
- *"C"-Profil aus verzinktem Stahlblech von 10-20-30 cm Breite. Sie formen ei nen durchgehenden Boden, in dem sie auf speziellen Leisten angebracht sind, die ihrerseits auf Kniebalken liegen. Die in Schnabelform gefertigten Endstü cke finden ihren Platz im oberen Schenkel der Balken.*
- *Composée par des profils en "C" eu acier galvanisé (largeurs de 10-20-30 cm). Ces profils sont alignés sur des baquettes spéciales fixées aux courants et formant un plan continue. Les extrémités à bec sont fixées dans l'ailette en haut des courants mêmes.*
- *Está formado por perfiles a "C" en plancha de acero galbanizado (anchura 10-20-30 cm) que dispuestos uno al lado del otro y colocados sobre los largueros, forman un estante continuo. Las extremidades a forma de pico se situan sobre los largueros.*

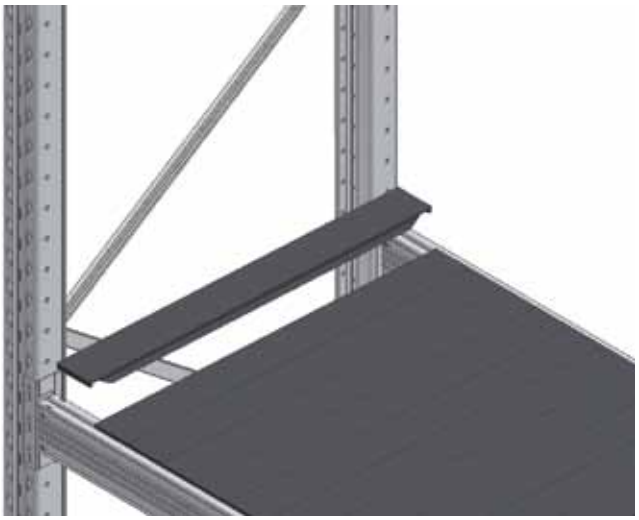

COLLEGAMENTO SPALLE

Basement - Sockel - Base - Base

- Profilato a "L" in acciaio. Si impiega per collegare fra loro le spalle nelle scaffalature bifronti.

- *Connection frame: Steel angle. It is fastened with bolts to the abutments of double-side racks.*
- *Rückenverbindung: L-Profil aus Stahl. Es wird benutzt, um die Rücken von zweiseitigen Regalen miteinander zu verbinden.*
- *Liaison d'échelles: Profil a L en acier. Il se boulonne aux montants des rayonnages double-face.*
- *Conexiòn de los bastidores: Perfilado en forma de "L" en acero. Se utiliza para juntar los bastidores entre si, dándoles mayor estabilidad transversal.*

TRAVERSO PARACADUTE

Anti-drop cross beam - Zwischenhalt - Traverses anti-chute - Traviesa paracaidas

- È impiegato per creare un sostegno intermedio ai contenitori o pallets, quando questi abbiano le slitte o i livelli paralleli al corrente.

- *Used as intermediate support for pallets or containers with slides or levels parallel to the stringer.*
- *Querelement zur Stütze von Behältern oder Paletten, falls ihre Schlitten oder Niveaus parallel zum Stringer seien.*
- *Traverses anti-chute: Les traverses anti-chute se disposent par deux sur les courants pour créer un support intermédiaire pour les conteneurs ou les palettes, lorsque ceux-ci présentent des basés placés parallèlement aux courants.*
- *Travesaño paleta galv. Elemento que se coloca perpendicular a los largueros, para evitar la caída de las paletas cuando se ubican en la estantería y los patines inferiores son paralelos a los largueros.*

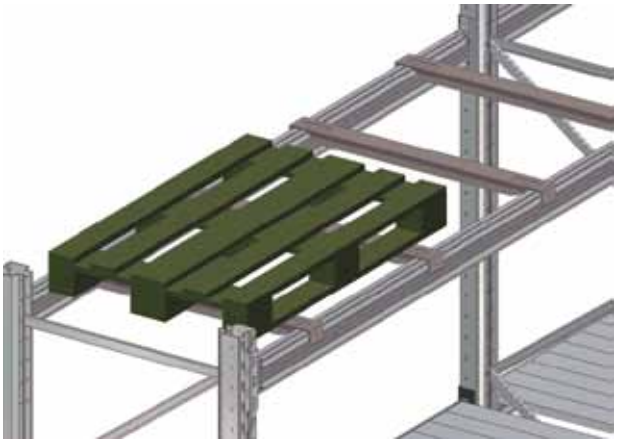

PROTEZIONE MONTANTI - H STANDARD: 250, 400, 450 mm

Uprights protection - Pfostenschutz - Protection montants - Protección montantes

- Si fissa al pavimento con la funzione di protezione dei montanti e di guida ai carrelli elevatori.

- *Uprights protection: Fixed to the floor as uprights protection and slide for lifters.*
- *Pfostenschutz: Wird am Boden befestigt, um den Pfosten zu schützen und für den Gabelstaplern als Laufschiene zu funktionieren.*
- *Protection montants: A fixer au sol. Sa fonction est de bien protéger les montants countre toute compacte.*
- *Protección puntal: se utiliza para proteger los golpes a los puntales.*

Scaffalatura drive-in

Drive-in racking

Scaffalatura drive-in Bi-Bloc

Drive-in shelving with loadable aisles
Drive-in Regalsystem mit beladbaren Gängen
Rayonnage drive-in à couloirs chargeables
Estantería drive-in a pasillos de carga

Scaffalatura ad accumulazione particolarmente indicata quando è necessario stoccare grandi quantità di prodotti in relazione a poche referenze.
Le unità di carico pallettizzate sono immagazzinate, secondo la logica "First In, Last Out" e "Last In, First Out", in corridoi sviluppati in profondità, accessibili con i carrelli elevatori per effettuare le operazioni di movimentazione.
È possibile così sfruttare lo spazio in modo intensivo, eliminando i corridoi di servizio dei sistemi tradizionali.
La scaffalatura drive-in è realizzata con il sistema ad incastro Bi-Bloc, completa dell'esclusivo profilo porta-pallet in acciaio zincato.

Accumulation shelving recommended for great amounts of goods with few ID references. According to the 'First In, Last Out' and 'Last-In, First-Out' principle, the palletized load unit are stored into deep tunnels accessible by fork lifts for handling operations. This allows exploiting as much room as possible and eliminating the aisles traditionally required for service purposes.
The drive-in shelving is made with the Bi-Bloc slot-in system, and is completed by the exclusive pallet rack profile of zinc-coated steel.

Ein Speicher-Regalsystem, welches sich besonders für die Lagerung großer Produktmengen eignet, die nur einen geringen Aufwand an Bezeichnung zur Identifizierung benötigen. Die palettierten Ladungseinheiten werden nach der Regel "First In, Last Out" und "Last In, First Out" gelagert. Die in die Tiefe entwickelten Ladegänge sind mit den Gabelstaplern für alle Bewegungs-und Transportvorgänge zu erreichen. Der zur Verfügung stehende Platz kann auf diese Weise intensiv genutzt werden, die Servicegänge herkömmlicher Systeme werden eliminiert. Das Drive-In System wird mit dem Klemm-System Bi-Bloc erstellt, welches bereits mit dem exklusiven Paletten-Trageprofil in verzinktem Stahl ausgestattet ist.

Rayonnage ad accumulation fortement recomman dé pour stocker des quantités importantes sous peux de références. Les unités de charge sur palettes sont stockées selon le principe de "First In, Last Out" et "Last In, First Out" (soit une circulation des marchandises ou " le premier qui rentre est le dernier à sortir ").
Le stockage se fait sur des couloirs développés en profondeur, accessibles par chariot élévateur pour la manipulation des palettes.
Il est donc possible d'exploiter la place disponible au maximum, en éliminant les couloirs de service stockage traditionnel.
Le stockage drive in est constitué par un système a échelles Bi-Bloc complet avec son exclusif profil porte-palettes en acier galvanisé.

Estanterias de acumulación particularmente indicadas cuando sea necesario almacenar grandes cantidades de productos con relación a pocas referéncias.
Las unidades de carga paletizadas están alamcenadas, según la lógica "First In, Last Out" y "Last In, First Out", en pasillos construidos en profundidad, accesibles con los elevadores para efectuar las operaciones de movimiento de esta manera es posible aprovechar el espacio al máximo, eliminando los pasillos de servicio de los sistemas tradicionales. La estantería drive-in está realizada con el sistema de encaje Bi-Bloc, completa con el exclusivo perfil porta paletas de acero galvanizado.

PORTATE Capacities

- Il drive-in è dimensionato per pallet standard fino a 1500 kg anche in zona sismica.
- *The drive-in is dimensioned for pallets up to 1500 kg, also in seismic belt areas.*
- *Das drive-in System hat eine Abmessung für Paletten bis 1500 kg auch in Erdbebengebieten.*
- *Le drive-in a des dimensions pour des palettes ayant un poids jusque 1500 kg, aussi dans une région sismique.*
- *El drive-in está dimensionado para paletas hasta 1500 kg, también en zona sísmica.*

MATERIALE Material

- Spalle: acciaio altoresistenziale zincato Sendzimir S350 GD UNI EN 10326
- Mensole: acciaio altoresistenziale zincato Sendzimir S 280 GD UNI EN 10326
- Profili portapallet: acciaio altoresistenziale zincato Sendzimir S280 GD UNI EN 10326

- *Abutments: high-resistance hot-dip Sendzimir galvanized steel S350 GD UNI EN 10326*
- *Planks: high-resistance hot-dip Sendzimir galvanized steel S 280 GD UNI EN 10326*
- *Pallet rack profiles: high-resistance hot-dip galvanized steel S280 GD UNI EN 10326*

- *Schultern: Hochfestigkeits-, Sendzimir verzinktes Stahl S350 GD UNI EN 10326*
- *Regalböden: Hochfestigkeits-, Sendzimir verzinktes Stahl S 280 GD UNI EN 10326*
- *Paletten-Trageprofile: Hochfestigkeits-, Sendzimir verzinktes Stahl S 280-GD*

- *Culées en acier haute résistance galvanisé Sendzimir S350 GD UNI EN 10326*
- *Planches en acier haute résistance galvanisé Sendzimir S 280 GD UNI EN 10326*
- *Profils porte-palettes en acier haute résistance galvanisé Sendzimir S280 GD UNI EN 10326*

- *Estribos de acero alta resistencia galvanizado S350 GD UNI EN 10326*
- *Ménsulas: acero alta resistencia galvanizado Sendzimir S 280 GD UNI EN 10326*
- *Perfiles portapaletas: acero alta resistencia galvanizado Sendzimir S280 GD UNI EN 10326*

CARATTERISTICHE Characteristics

- Larghezza del tunnel: 1350 mm e 1400 mm standard.
- Altezza tunnel: fino a 12 m.
- Sicurezza:
  - Sistema antisfilamento a spina/bullone che impedisce il disinnesto della mensola;
  - Protezioni dei montanti con profili speciali di acciaio verniciato.
- Accessori:
  - Guide a terra con relativi imbocchi;
  - Fermi pallet.

- *Tunnel length: 1350 mm and 1400 mm standard.*
- *Tunnel height: up to 12 m.*
- *Safety:*
  - *Anti-unlocking pin/bolt system to prevent bracket detachment;*
  - *Upright protection with painted steel special profiles.*
- *Accessories:*
  - *Ground slides with respective mouths;*
  - *Pallet stopper.*

- *Tunnelbreite: Standard 1350 mm und 1400 mm.*
- *Tunnelhöhe: bis zu 12 m.*
- *Sicherheit:*
  - *Anti-Herausrutsch-System durch Stifte/Bolzen, welches das Auskuppeln des Regalbodens verhindert;*
  - *Schutz der Pfosten durch spezielle lackierte Edelstahlprofile.*
- *Zubehör:*
  - *Bodenführungen mit entsprechenden Eingriffen;*
  - *Paletten-Feststeller.*

- *Largeur du tunnel 1350 et 1400 mm standard.*
- *Hauteur du tunnel: jusqu'à 12 m.*
- *Sécurité:*
  - *Système anti-coulissement à manchon/boulon qui empêche le décrochement accidentel des étages;*
  - *Protection des montants par des profils spéciaux en acier peint;*
- *Accessoires:*
  - *Glissières au sol avec bouches;*
  - *Arrêts palette.*

- *Anchura del tunel: 1350 mm e 1400 mm estandar.*
- *Altura tunel hasta 12 m.*
- *Seguridad:*
  - *Sistema antideslizamiento atornillado, que impide la desconexión del carril de posicionamiento;*
  - *Protecciones de los bastidores con perfiles especiales de acero pintado.*
- *Accesorios:*
  - *Guias de tierra con relativas entradas;*
  - *Tope paleta.*

Norme di produzione

Manufacturing standards - Produktionsnormen - Normes de production - Normas de producción

DalmineLS ha in corso l'adeguamento della gamma produttiva alle seguenti Norme Europee:
- UNI EN 15620:2009 del 11/06/09
- UNI EN 15629:2009 del 19/03/09
- UNI EN 15635:2009 del 19/03/09

Componenti Bi-Bloc drive-in

Bi-Bloc drive-in components
Bestandteile des Bi-Bloc drive-in
Composants d'un système Bi-Bloc drive-in
Componentes Bi-Bloc drive-in

Il gruppo mensola-profilo porta pallet di tipo tradizionale ha caratterizzato la produzione DalmineLS per molti anni. Tuttavia oggi è diponibile anche una soluzione ingegneristica più avanzata in sostituzione.

The bracket-pallet rack profile has been a peculiar manufacture for many years among the products of DalmineLS. Today though, a new, advanced solution that replace this traditional group is available.

Die Produktion der DalmineLS ist lange Jahre durch die Gruppe der herkömmlichen Regalböden/Paletten-Trageprofile charakterisiert worden. Heutzutage ist jedoch eine technisch fortschrittlichere Lösung vorhanden.

Le composant planche-profil traditionnel était la base de la production DalmineLS pendant des années. Toutefois, aujourd'hui, un nouveau système plus avancé du point vue technologique est disponible.

Perfil de apoyo paleta que caracterizado la producción DalmineLS durante muchos años. Aún así se está estudiando una solución de ingeniería más avanzada como sustitución.

MENSOLA

Bracket - Einlegeboden - Planche - Ménsula

- Realizzata in tubo, saldata ad un attacco con ganci per l'incastro al montante.

- *Made of tubing and welded to a hooked joint for the connection with the upright*
- *Aus Rohr bestehend, an einem für die Verbindung mit dem Pfeiler Hakengelenk zugeschweißt*
- *Réalisée en tube, et présentant un accroche avec agrafes permettant de la fixer au montant.*
- *Cartela con doble encaje para la conexión al puntal.*

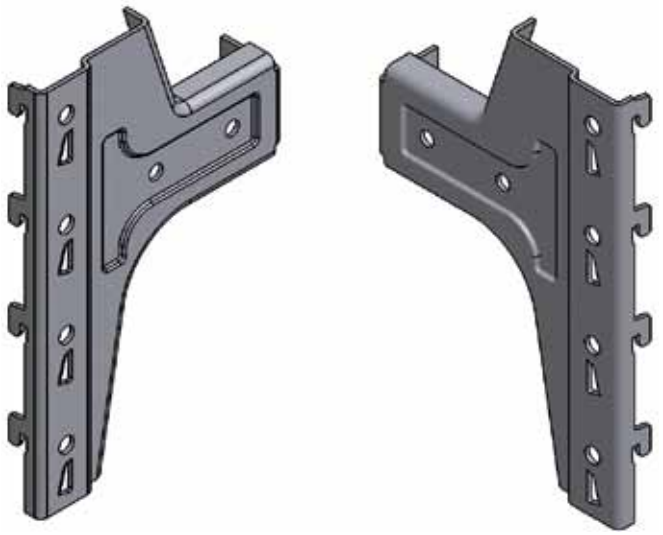

PORTATA MENSOLA - Bracket load capacity

Lunghezza mensola (mm) Bracket length (mm)	Portata mensola (daN) Bracket load capacity (daN)
135	835
160	780

PROFILO PORTA-PALLET

Pallet rack profile - Paletten-Trageprofil - Profil porte-palettes - Perfil porta-paleta

- Profilo sagomato di tipo aperto. La sua geometria consente, oltre al sostegno, la centratura e la guida dei pallet.

- *Cold-formed, open profile that allows, bearing, centering and sliding the pallet.*
- *Kaltgeformtes, offenes Profil. Seine Geometrie erlaubt die Zentrierung und Führung sowie den Halt der Paletten.*
- *Profil ouvert dont le dessin permets soit une action portante, le centrage e le coulissement des palettes.*
- *Perfil diseñado para guiar, centrar y almacenar las unidades de carga con las mismas dimensiones.*

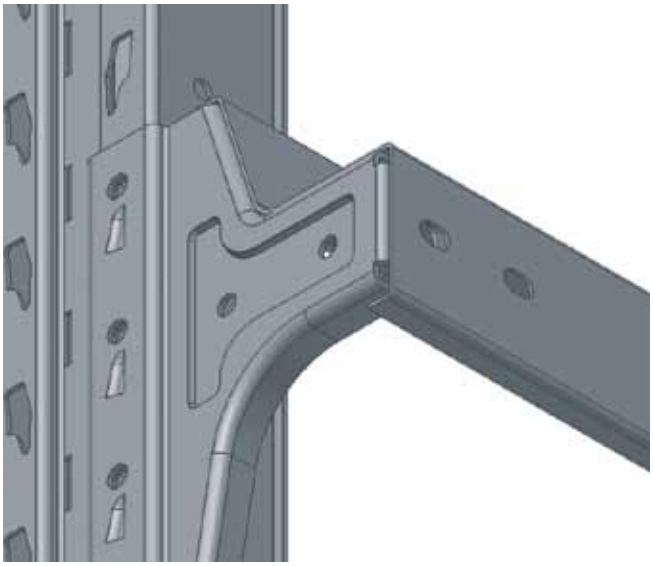

PROFILO PORTA PALLET + GUIDA

Pallet rack profile + Slide

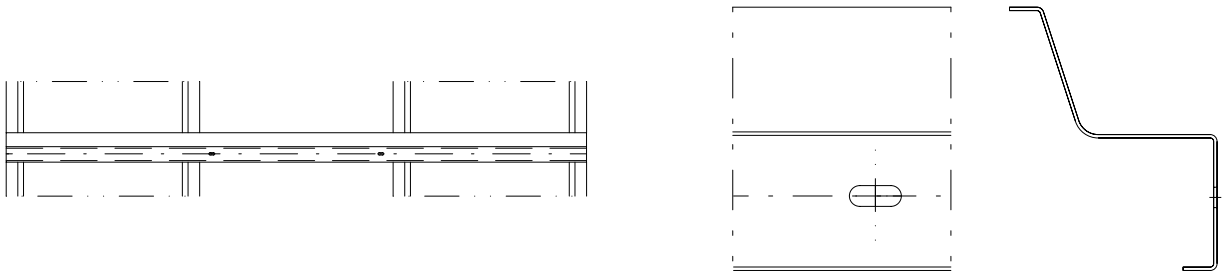

PORTATE - Load capacity				
Spessore Thickness	**1,5**	**2,0**	**2,5**	**3,0**
Peso max pallet Max pallet weight	**1100**	**1500**	**1800**	**2200**
Luce (mm) Clearance (mm)	**Portata per coppia (per ml)** Load capacity each pair (per ml)	**Portata max pallet (prof.=800)** Pallet's max. capacity (depth = 800)	**Portata max pallet (prof.=1000)** Pallet's max. capacity (depth = 1000)	**Portata max pallet (prof.=1200)** Pallet's max. capacity (depth = 1200)
800	2900	1500	1500	1500
900	2290	1500	1500	1500
1000	1850	1480	1500	1500
1100	1530	1220	1500	1500
1200	1290	1030	1290	1500
1300	1090	870	1090	1310
1400	940	750	940	1130
1500	820	660	820	990
1600	720	580	720	870
1700	640	510	640	770

Basetta 2F
2F base plate

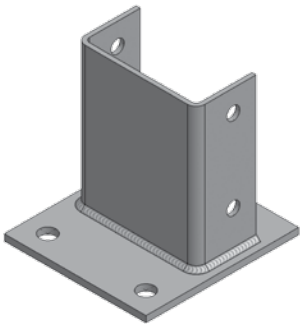

Basetta con invito
Base plate with slide

Basetta 4F
4F base plate

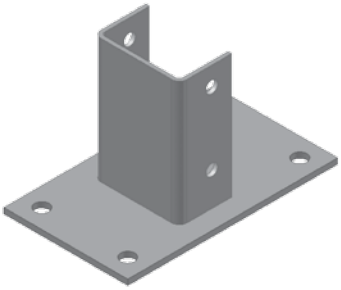

Basetta con invito e protezione
Base plate with slide and protection

Basetta con protezione
Base plate with protection

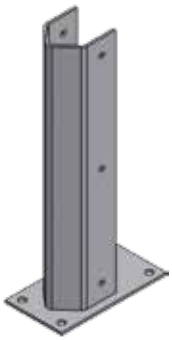

Montante
Upright

Guida a terra
Ground slide

Traversi e diagonali spalle
Upright frame composition

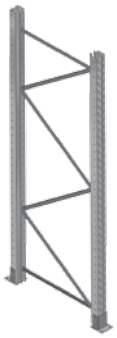

Collegamento spalle
Upright frames connection

Attacco controvento spalle
Upright frame bracing connection

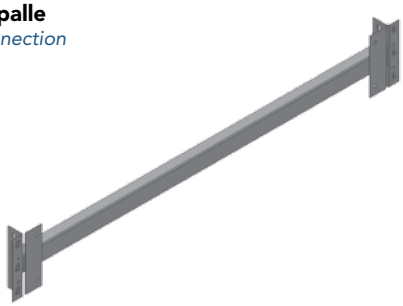

Ferma pallet posteriore
Rear pallet stopper

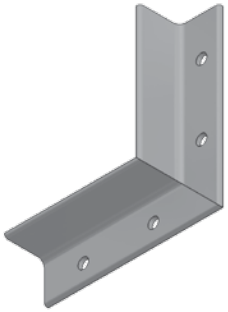

Attacco controvento orizzontale
Horizontal bracing connection

Ferma pallet intermedio
Intermediate pallet stopper

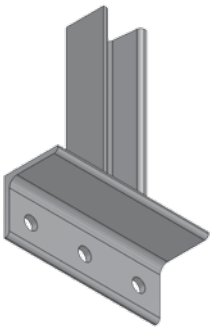

Giunto porta pallet
Pallet rack joint

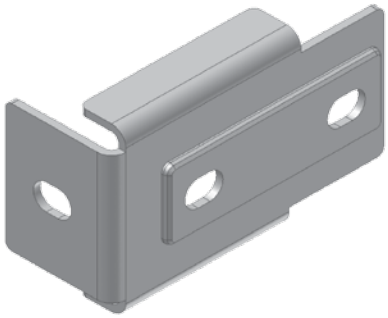

Diagonali in controvento
Bracing element

Invito profilo porta pallet
Pallet rack profile slide

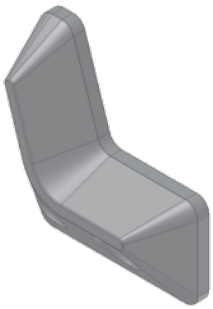

Soluzioni per piccoli colli e cassette
Solutions for small items

Scaffalatura per prelievo manuale

Manual order picking

Scaffalatura multipiano con passerelle

Multi-tier shelving with walkway decking

Scaffalatura leggera a gravità

Carton live storage

Scaffalatura ad incastro a ripiani Light Bi-Bloc

Slot-in shelves system
Klemmregale mit Fachböden
Système de rayonnage emboîté à plans
Sistema para estanterias de encastre a repisas

È il sistema flessibile per la realizzazione di scaffali di media portata (fino a 6,5 t per spalla e 800 kg per ripiano*) per contenitori o unità di carico sfuse. Completabile con passerelle, può dar vita a strutture polifunzionali di cui è possibile anche lo sfruttamento intensivo con l'applicazione di sistemi automatici.

Medium-load capacity system for containers or goods in bulks (up to 6.5 ton each upright frame and 800 kg each shelf). It can be completed with catwalks to obtain multi-functional installations for intensive utilization with the application of automated systems.*

Dieses flexible System eignet sich für Regale mittlerer Tragfähigkeit für Container oder Einheiten mit losem Inhalt (bis zu 6,5 Tonnen pro Schulter und 800 kg pro Boden). Es kann mit Stegen/Belegen erweitert werden und wird so zu einer multifunktionellen Struktur, die auch im Zusammenhang mit automatischen Anlagen intensiv genutzt werden kann.*

Est un système flexible pour réaliser des rayonnages de capacité moyenne, containeurs ou marchandises en vrac (jusqu'à 6,5 tonnes par échelle ou 800 kg chaque plan). Muni de passerelles, ce système peut être la base pour des installations multifonction permettants une exploitation intensive et peut être si équipés d'outils automatiques.*

Es el sistema flexible para la realización de estantes de capacidad media, contenedores o unidades de cargo sueltas (hasta 6,5 ton por estribo y 800 kg para repisa). Completado con pasarelas puede dar vida a estructuras polifuncionales de las cuales es posible un aprovechamiento intensivo con la aplicación de sistemas automáticos.*

*carico uniformemente distribuito - **uniformly distributed load*
**gleichmässig verteilt - *charge uniformément distribuée -*
**carga uniformemente distribuida*

MATERIALE - Material

- Montanti e correnti: acciaio zincato Sendzimir S 350 GD UNI EN 10326
- Traversi/diagonali e tegole: acciaio zincato Sendzimir S 280 GD UNI EN 10326
- Basette: acciaio S235 JR UNI EN 10025 - zincatura elettrolitica

- *Uprights, beams: Sendzimir galvanized steel S 350 GD UNI EN 10326*
- *Stringers/diagonals, tiles: Sendzimir galvanized steel S 280 GD UNI EN 10326*
- *Base plates: steel S235 JR UNI EN 10025 - electro-galvanized*

- *Pfosten, Balken aus Sendzimir verzinktem Stahl S350 GD UNI EN 10326*
- *Träger/Diagonal aus Sendzimir verzinktem Stahl S280 GD UNI EN 10326*
- *Fußplatte aus Stahl S235 JR UNI EN 10025 - galvanisch verzinkt*

- *Montant acier galvanisé Sendzimir S350 GD UNI EN 10326*
- *Travers/diagonal et tuiles: acier galvanisé Sendzimir S280 GD EN 10326*
- *Base: acier S235 JR UNI EN 10025 - zingage électrolytique*

- *Montante en acero galvanizado Sendzimir S350 GD UNI EN 10326*
- *Resorte/diagonal y tejas en acero galvanizado Sendzimir S280 GD UNI EN 10326*
- *Traviesa en acero S235 JR UNI EN 10025 - galvanizado electrolítico*

Norme di produzione

Manufacturing standards - Produktionsnormen - Normes de production - Normas de producción

DalmineLS ha in corso l'adeguamento della gamma produttiva alle seguenti Norme Europee:
- UNI EN 15512:2009 del 14/05/09
- UNI EN 15620:2009 del 11/06/09
- UNI EN 15629:2009 del 19/03/09
- UNI EN 15635:2009 del 19/03/09

Soluzioni Light Bi-Bloc

Light Bi-Bloc combinations
Light Bi-Bloc Lösungen
Des solutions Light Bi-Bloc
Soluciones Light Bi Bloc

SCAFFALE CON RIPIANI A TEGOLE

Shelving with tile planks - Regal mit Ziegel-Einlegebrettern
Rayonnage à planches à tuiles - Estantería con estante a tejas

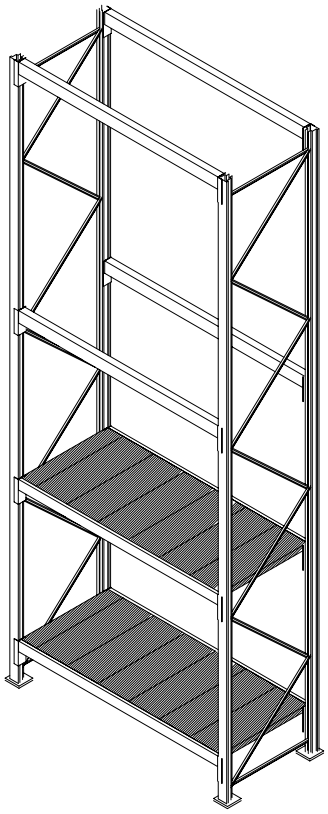

SCAFFALE CON PASSERELLA

Shelving with catwalk - Regal mit Stegen
Rayonnage à passerelle - Estantería con pasarela

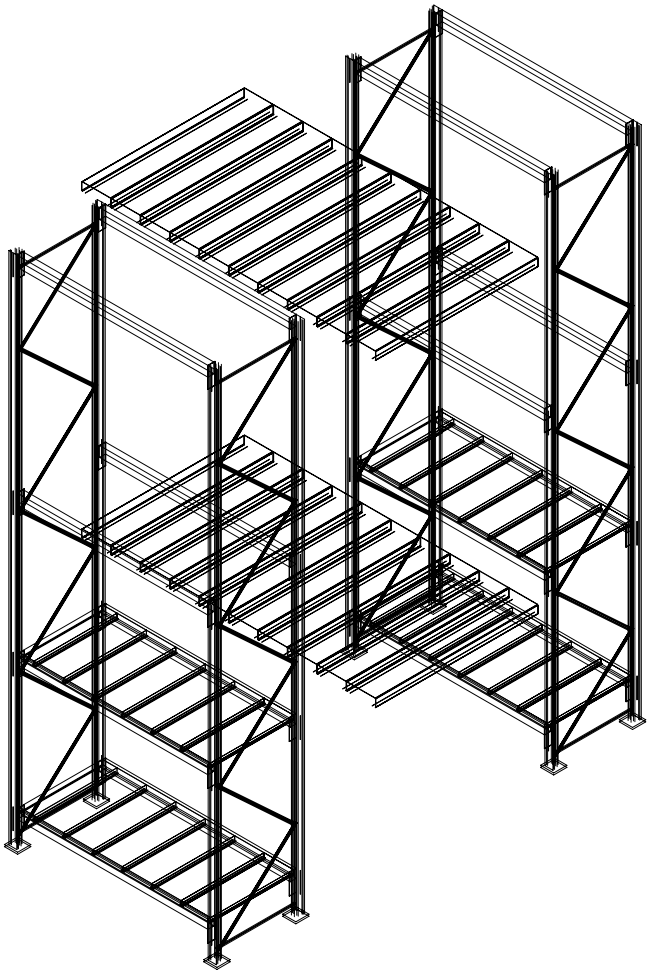

Attacco frontale passerella
Detail of catwalk front fixing

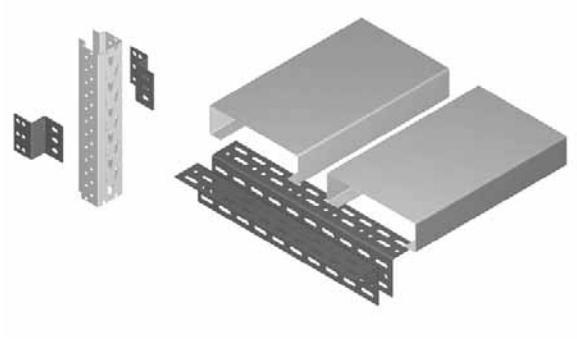

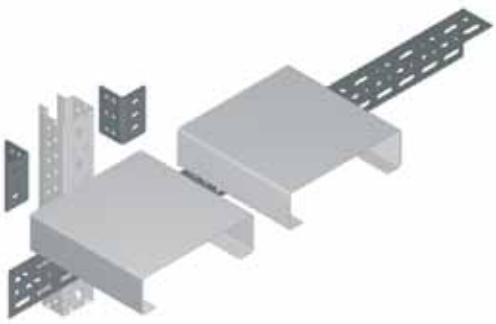

Componenti Light Bi-Bloc

Light Bi-Bloc components
Light Bi-Bloc Bestandteile
Composants Light Bi-Bloc
Componentes Light Bi-Bloc

SPALLE - Abutments

Larghezza spalle (mm) Abutments width	Traversi - Cross beams			Diagonali - Diagonal beams		
	a (mm)	A (mm)	Peso (kg)	a (mm)	A (mm)	Peso (kg)
400	303	333	0,19	585	615	0,34
500	403	403	0,24	642	672	0,38
600	503	533	0,30	709	739	0,41
800	703	733	0,41	863	893	0,50
1000	903	933	0,52	1032	1062	0,59
1200	1103	1133	0,63	1211	1241	0,69

PORTATA AMMISSIBILE SPALLE - Permitted abutments capacity

Interasse correnti (mm) Beams inter-axis	S55/45B (kg)	S55/55B (kg)
600	4600	6500
900	4200	5800
1200	3700	4700
1500	3200	4100
1800	2900	3900
2100	2400	3200

Nota:
1. Il carico ammissibile s'intende equamente ripartito tra i due montanti delle spalle. Vanno esaminate attentamente le situazioni con carichi sbilanciati nel senso della profondità delle spalle.
2. H = altezza del primo corrente dal pavimento. Nel caso che il passo dei correnti successivi in altezza sia superiore, si verifichi tale tratto di spalla assumendo come "H" tale passo.
3. Per ogni campata ci devono essere almeno 2 coppie di correnti in altezza in modo da assicurare la stabilità longitudinale (nel caso di spalle giuntate mettere 3 coppie di correnti in altezza).
4. Per la determinazione delle tipologie del profilo si escluderanno i carichi gravanti sull'eventuale coppia di correnti a terra.

Notice:
1. The permitted load is understood as uniformly distributed over the two abutment uprights. Possible unbalanced loads over the tunnel length must be carefully studied in advance.
2. Being 'H' the height of the first beam from the floor, assume H as pitch distance between the next beams in case it might be higher.
3. In order to ensure longitudinal stability, at least 2 pairs of beams must be present in vertical direction (3 pairs in case of jointed shoulders).
4. Exclude the load over the beams fixed into the round when determining the type of profiles.

BASETTA SEMPLICE

Simple base plate

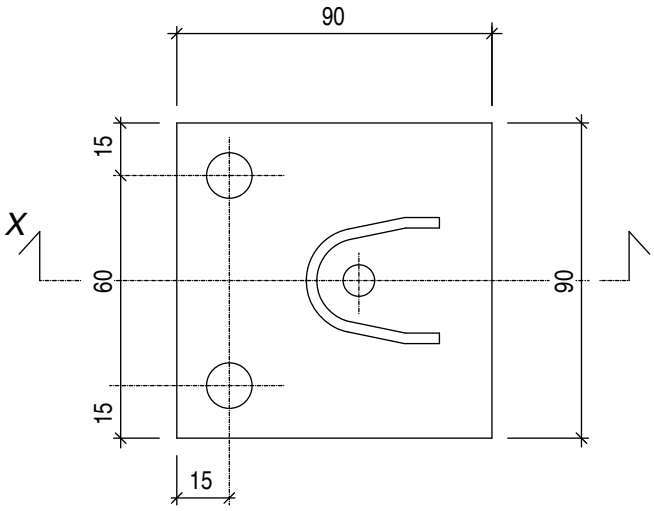

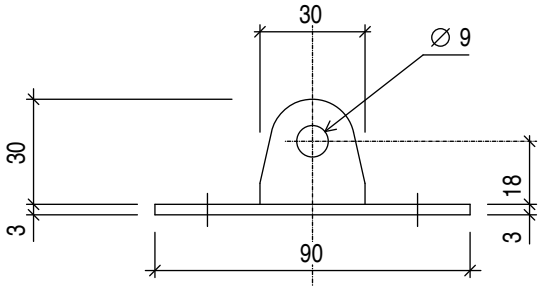

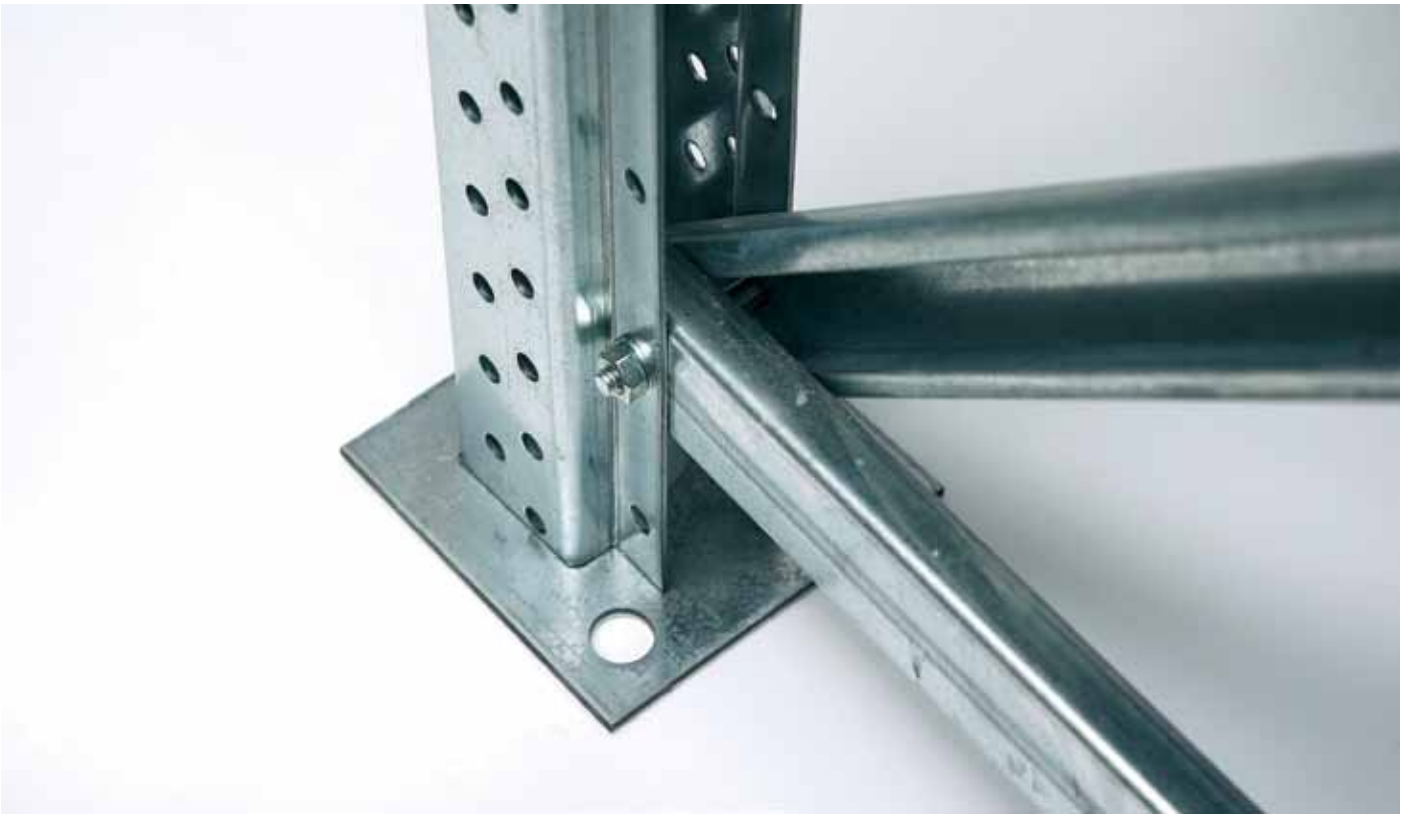

BASETTA PER IMPIANTI

Base plate for installations

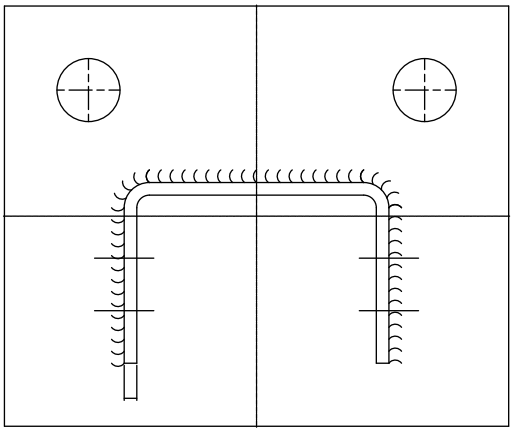

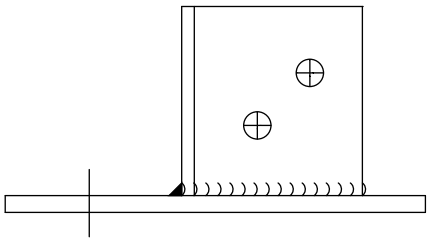

ANCORAGGIO A PARETE

Wall anchor

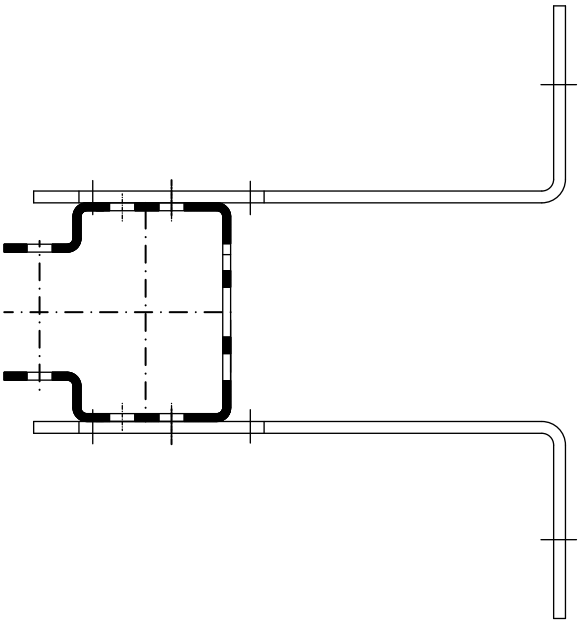

ARRESTO CORRENTE

Beam stopper

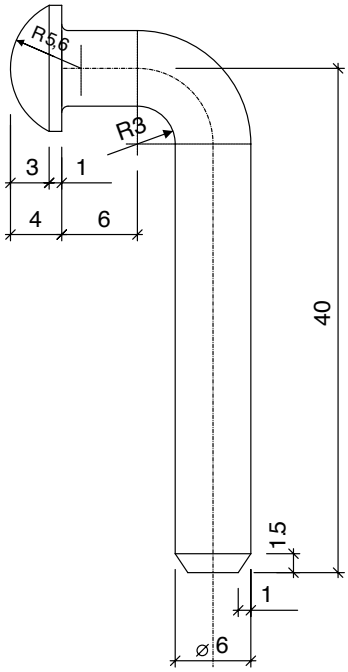

CORRENTE LIGHT BI-BLOC Sp. 1,5 mm

Beam thickness 1.5 mm

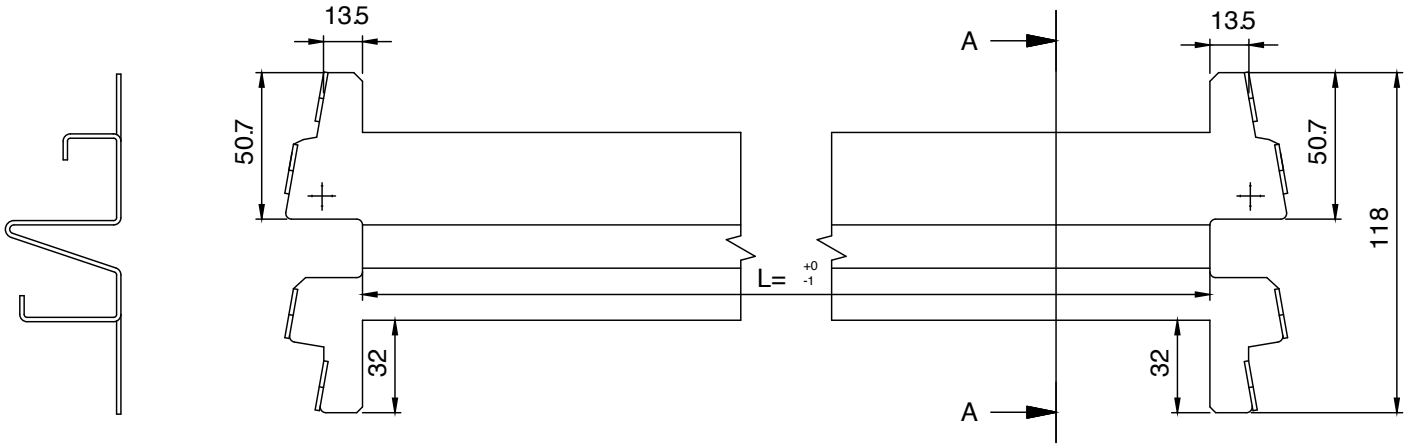

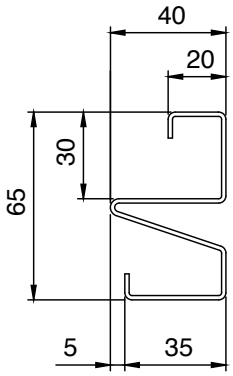

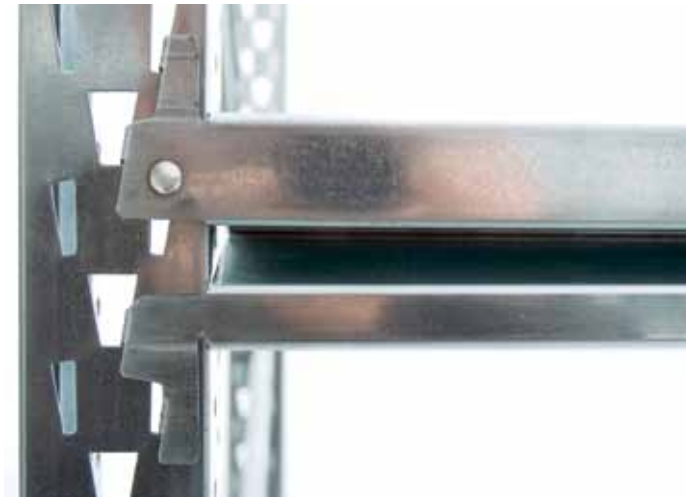

CORRENTI STANDARD PER TEGOLE 100 E 200 LBB

Standard beams for tiles 100 and 200 LBB

Lunghezza nominale Nominal length	Q portata kg Q load capacity kg
1200	800
1500	770
1800	600
2000	480
2400	320

CORRENTI STANDARD PER PANNELLI LBB 100-200-300

Standard beams for panels LBB 100-200-300

Codice Code	Lunghezza nominale Nominal length	L=mm	Q portata kg Q load capacity kg	Peso kg Weigh kg
3681900915	1200	1205	800	2,72
3681901515	1500	1505	770	3,39
3681901715	1600	1605	740	3,61
3681902125	1800	1810	600	4,06
3681902525	2000	2010	480	4,50
3681902725	2100	2110	430	4,72
3681903325	2400	2410	320	5,39

Ripiani a tegole

Tile planks
Ziegel-Einlegebretter
Planches à tuiles
Estantes metálicos

TEGOLE LIGHT BI-BLOC

Tiles

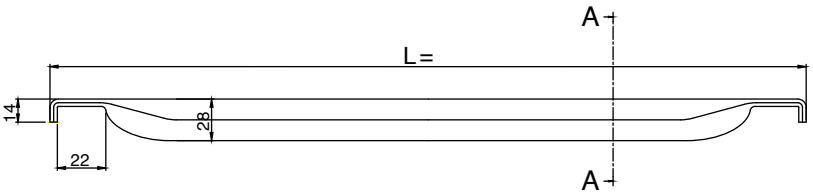

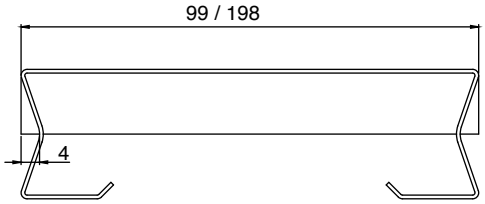

TEGOLE LIGHT BI-BLOC Sp. 0,6 - Tiles light Bi-Bloc thickness 0,6

Tegole 200 LBB Tiles 200 LBB	Portata kg. C.u.d. load capacity kg. C.u.d.
200 x 400	130
200 x 500	115
200 x 600	100
200 x 800	80
200 x 1000	60
200 x 1200	50

TEGOLE LIGHT BI-BLOC Sp. 0,6 - Tiles light Bi-Bloc thickness 0,6

Tegole 100 LBB Tiles 100 LBB	Portata kg. C.u.d. load capacity kg. C.u.d.
100 x 400	130
100 x 500	115
100 x 600	100
100 x 800	80
100 x 1000	60
100 x 1200	50

Scaffalatura ad incastro a ripiani Errex

Slot-in shelves system
Klemmregale mit Fachböden
Système de rayonnage emboîté à plans
Sistema de estanterías para cargas medias y ligeras

Il sistema Errex, in acciaio zincato di prima qualità, combina la straordinaria facilità di montaggio con un'estrema versatilità: grazie alla rinnovata gamma di accessori quali pareti, porte a battente, cassetti e divisori di varie tipologie, è possibile realizzare scaffali per unità sfuse o in imballi di medie dimensioni adatti per attività artigianali o commerciali, per uffici e per uso domestico.

The structure Errex is made out of first-quality galvanized steel and combines extreme simplicity of installation with great versatility. Its renewed accessory parts – such as walls, shutters, doors, drawers and other dividers, make it possible to create shelving structures for goods either in bulks or middle-size packaged, for handicraft, sales, office and household facilities.

Das aus qualitativ hochwertig verzinktem Stahl hergestellte System Errex verbindet die außerordentliche Einfachheit der Montage mit einer extremen Wandelbarkeit: dank der aktuellen Auswahl an Zubehör wie Zwischenwänden, Flügeltüren, Schieber und Teilvorrichtungen verschiedener Typen wird es möglich, Regalsysteme für einzelne Einheiten oder auch Verpackungen mittlerer Größe zu realisieren, wie sie für handwerkliche oder Handelsbetriebe, für Büros sowie für den Hausgebrauch passen sind.

Le système Errex, fabriqué en acier galvanisé de première choix peut combiner sa facilité d'assemblage extraordinaire et sa grande versatilité grâce à sa nouvelle ligne d'accessoires (parois, portes à battants, tiroirs et closons disponible en nombreuses versions), permettant de réaliser des rayonnages pour marchandises en vrac ou dans des emballage smoyens comme on les rencontre dans les petites activités artisanales ou commerciales, au bureau ou chez vous.

El sistema Errex, de acero galvanizado de primera calidad, combina una extraordinaria facilidad de montaje con una gran versatilidad: gracias a la nueva gama de accesorios como fondos, laterales, puertas con batientes, cajones y divisores de varos tipos, es posible realizar estantes para unidades sueltas o para embalajes de media dimensión adecuados para actividades artesanales o comerciales, para oficinas y para uso doméstico.

Norme di produzione
Manufacturing standards - Produktionsnormen - Normes de production - Normas de producción

DalmineLS ha in corso l'adeguamento della gamma produttiva alle seguenti Norme Europee:
- UNI EN 15512:2009 del 14/05/09
- UNI EN 15620:2009 del 11/06/09
- UNI EN 15629:2009 del 19/03/09
- UNI EN 15635:2009 del 19/03/09

MATERIALE Material

- Montanti acciaio zincato Sendzimir S280 GD UNI EN 10326
- Traversini acciaio zincato Sendzimir S280 GD UNI EN 10326
- Pannelli acciaio zincato Sendzimir S280 GD UNI EN 10326

- *Upright of Sendzimir galvanized steel S280 GD UNI EN 10326*
- *Stringers Sendzimir galvanized steel S280 GD UNI EN 10326*
- *Panel of Sendzimir galvanized steel S280 GD UNI EN 10326*

- *Pfosten aus Sendzimir verzinktem Stahl S280 GD UNI EN 10326*
- *Träger aus Sendzimir verzinktem Stahl S280 GD UNI EN 10326*
- *Paneel aus Sendzimir verzinktem Stahl S280 GD UNI EN 10326*

- *Montant acier galvanisé Sendzimir S280 GD EN 10326*
- *Traverses: acier galvanisé Sendzimir S280 GD EN 10326*
- *Panneau et tuiles: acier galvanisé Sendzimir S280 GD EN 10326*

- *Montante en acero galvanizado Sendzimir S280 GD UNI EN 10326*
- *Traviesas en acero galvanizado Sendzimir S280 GD UNI EN 10326*
- *Panel de tejas en acero galvanizado Sendzimir S280 GD UNI EN 10326*

CARATTERISTICHE Characteristics

- Portata fino a 3,6 tonnellate per spalla (v. tabella).
- Carico max di una tegola: 100 kg (v. tabella).
- Altezza massima standard: 5 m.
- Incastro: rapido tra tutti gli elementi componenti il sistema.
- Modularità:
  - Ripiani: larghezza 100-200 mm, lunghezza 700-1000 mm;
  - Traversini: lunghezza 200-300-400-500-600-700-800 mm;
  - Montanti: altezza 2-2, 2-2, 5-3-3, 5-4-4, 5-5 m;
  - Pareti laterali: altezza 1000-1500 mm, larghezza come traversini;
  - Pareti di fondo: altezza 200-300-400-500 mm, lunghezza come ripiani;
  - Crociere: lunghezza 1760-1790 mm.

- *Load capacity up to 3,6 tons each abutment (see table).*
- *Tile's max. load capacity: 100 kg (see table).*
- *Max. standard height: 5 m.*
- *Fast slot-in fixing of all system components.*
- *Modules:*
  - *Floors: 100-200 mm width, 700-1000 mm length;*
  - *Stringers length: 200-300-400-500-600-700-800 mm;*
  - *Uprights height: 2-2, 2-2, 5-3-3,5 -4-4, 5-5 m;*
  - *Side walls: 1000-1500 mm height; same stringers' width;*
  - *Rear walls: 200-300-400-500 mm height; same floors' width;*
  - *Crossed bracings: 1760-mm and 1790-mm long.*

- *Tragfähigkeit bis 3,6 Tonnen pro Regalrahmen (siehe Tabelle).*
- *Maximale Last einer Platte: 100 kg (siehe Tabelle).*
- *Maximale Standardhöhe: 5 m.*
- *Einsteckung: schnell, zwischen allen Elementen aus denen das System besteht.*
- *Modularität:*
  - *Böden: Breite 100-200 mm, Länge 700-1000 mm;*
  - *Träger: Länge 200-300-400-500-600-700-800 mm;*
  - *Ständer: Höhe 2-2, 2-2, 5-3-3, 5-4-4, 5-5 m;*
  - *Seitenwände: Höhe 1000-1500 mm, Breite wie die Träger;*
  - *Rückwände: Höhe 200-300-400-500 mm, Länge wie die Böden;*
  - *Streben: Länge 1760-1790 mm.*

- *Charge : jusqu'à 3,6 t chaque coulée (voir tableau).*
- *Charge maxi sur une tuile: 100 kg (voir tableau).*
- *Hauteur maxi standard: 5m.*
- *Emboîtement rapide de tous éléments qui constituent le système.*
- *Modularité:*
  - *Etages: largeur 100-200 mm, longueur 700-1000 mm;*
  - *Traverses: longueur 200 300 400 500 600 700 800 mm;*
  - *Montants: hauteur 2-2, 2-2, 5-3-3.3-4-4, 5-5 m;*
  - *Parois latérales: hauteur 1000-1500 mm largeur, voir les traverses;*
  - *Parois arrière: hauteur 200 300 400 500 mm longueur comme les étages;*
  - *Croisées: 1760/1790 mm.*

- *Carga útil máxima 3,6 toneladas cada estribo (ver tablero).*
- *Capacidad máxima cada teja: 100 kg (ver tablero).*
- *Altitud máxima estándar: 5 m.*
- *Encastre: rápido entre todos los elementos que componen el sistema.*
- *Módulos posibles:*
  - *Estantes: ancho 100-200 mm, largo 700-1000 mm;*
  - *Traviesas: largo 200-300-400-500-600-700-800 mm;*
  - *Montantes: altitud 2-2, 2-2, 5-3-3, 5-4-4, 5-5 m;*
  - *Paneles laterales: altitud 1000-1500 mm, ancho igual que para las traviesas;*
  - *Paneles de fondo: altura 200-300-400-500 mm, largo igual que para los estribos;*
  - *Varillas de apuntalamiento cruzado: largo 1760-1790 mm.*

Componenti Errex

Errex components
Errex Bestandteile
Eléments Errex
Componentes Errex

MONTANTE

Upright - Pfosten - Montant - Montante

- Profilo sagomato a "C" provvisto di fori laterali per l'aggancio ad incastro dei traversini e frontali per il vincolo dei correnti di irrigidimento.

- *C–profile with holes on the sides for the coupling with cross and front beams for the fixation of the bracing beams.*
- *"C"-Profil mit seitlichen Bohrungen für die Ankopplung der Stege, sowie stirnseitigen Bohrungen für die Bindung der Längsbalken.*
- *Un profil en " C" aux cotés perforées permettant de l'accrocher par emboîtement des traverses et ades pièces frontales aux courants.*
- *Puntal ranurado lateralmente para facilitar la inserción de los largueros para su rigidización.*

PORTATA MONTANTI - Uprights capacity

Luce libera Free span	Portata kg - Load capacity (kg)		
	sp=1,5 mm	sp=1,25 mm	sp=1,0 mm
1400	792	660	502
1200	936	780	593
1000	1116	930	707
800	1236	1030	783
600	1512	1260	958
400	1728	1440	1094

TRAVERSINO

Ledger - Steg - Traverse - Resorte

Si collega ad incastro ai montanti. È provvisto di alette per l'aggancio dei pannelli.

- *Joint to the uprights, it features fixation wings for the panels.*
- *Er wird an den Pfosten geklemmt und ist mit Flügeln für die Ankopplung der Paneele ausgestattet.*
- *Joint par emboîtement aux montants, cette pièce est fournie d'ailettes pour fixer les panneaux.*
- *Travesaño para la regidización transversal dotado con aletas para el alojamiento de los paneles metálicos.*

PANNELLO

Panel - Paneel - Panneau - Panel

- Ripiano sagomato a "C". I lati corti si innestano a coltello nelle alette dei traversini.

- *C–shaped plank. The short sides stick into the cross-beam wings.*
- *Einlegebrett in "C"-Form. Die kurzen Seiten werden in die Flügel der Stege gedrückt.*
- *Plan en forme de profil "C", les cotés courtes s'accrochent " à couteau" aux ailettes des traverses.*
- *Repisa moldeada a "C". Los lados cortos se injertan a cuchillo en las aletas de los travesaños.*

PORTATA PANNELLI DI LARGHEZZA 200 mm (carico uniformemente distribuito)
200-mm wide panels capacity (uniformly distributed load)

Lungh. nom. mm Nominal lenght (mm)	Portata kg - Capacity (kg)			Freccia mm Arrow (mm)
	sp=0,8 mm	sp=0,7 mm	sp=0,6 mm	
1300	53	45	38	6,4
1150	68	58	48	5,6
1000	91	78	65	4,9
850	125	107	89	4,0
700	148	127	105	3,0

PORTATA PANNELLI DI LARGHEZZA 100 mm (carico uniformemente distribuito)
100-mm wide panels capacity (uniformly distributed load)

Lungh. nom. mm Nominal lenght (mm)	Portata kg - Capacity (kg)			Freccia mm Arrow (mm)
	sp=0,8 mm	sp=0,7 mm	sp=0,6 mm	
1300	76	65	54	6,4
1150	85	73	61	5,1
1000	103	88	73	4,2
850	128	110	91	3,2
700	140	120	100	2,3

Componenti Errex

Errex components
Errex Bestandteile
Eléments Errex
Componentes Errex

Basetta semplice stampata con montante
Steel simple base element and upright

Basetta semplice in plastica con montante
Plastic simple base element and upright

Controventi
Bracing

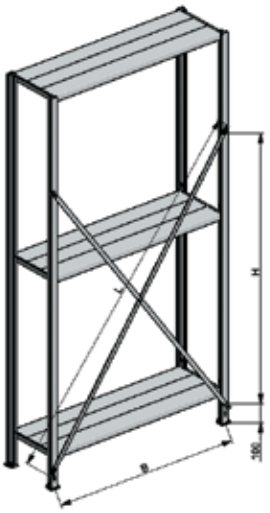

Corrente di irrigidimento
Brancing beam

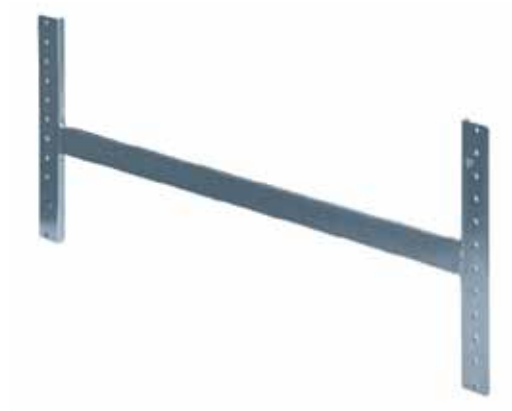

Piastra laterale
Side plate

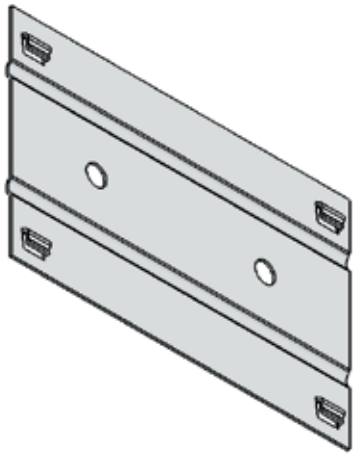

Componenti Errex

Components
Bestandteile
Eléments
Componentes

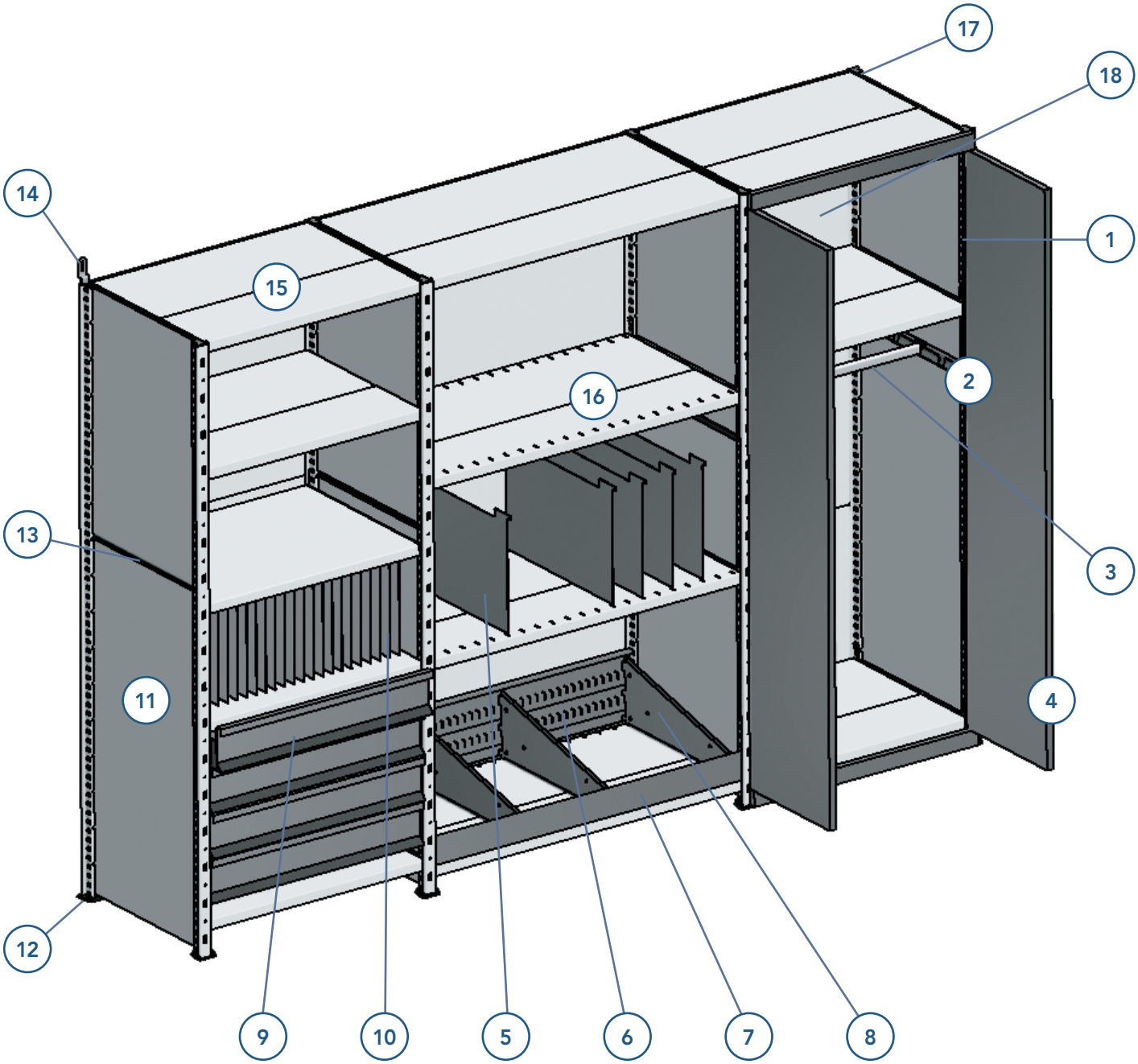

1 **Montante** *Upright*
2 **Traversino** *Cross beam*
3 **Tubo reggiabito** *Wardrobe tube*
4 **Ante** *Shutters*
5 **Separatori verticali** *Vertical dividers*
6 **Spondina posteriore** *Grooved back board for separators*
7 **Spondina anteriore** *Grooved front board for separators*
8 **Fianchetto verticale** *Mobile separator*
9 **Cassetti** *Drawers*
10 **Pannello porta cartelle** *Folders rack*
11 **Parete laterale** *Side boards*
12 **Basetta** *Base plate*
13 **Giunzione pareti laterali** *Side boards connection*
14 **Squadretta di fissaggio a muro** *Wall fixing element*
15 **Pannello** *Panel*
16 **Pannello TS** *Panel TS*
17 **Tappo per montanti** *Upright plug*
18 **Parete di fondo** *Back board*

Accessori Errex

Errex accessories
Zubehör Errex
Accessoires Errex
Acesorios Errex

Parete laterale

Pannello in lamiera zincata per la chiusura laterale delle fiancate.

Side board

Galvanized steel panel that covers the rack sides.

Seitenwand

Paneel in verzinktem Blech für den seitlichen Abschluss.

Paroi latérale

Panneau en tôle galvanisée pour clôturer les cotés du rayonnage.

Paredes laterales

Panel de plancha galv. Para el cierre lateral.

Parete di fondo

Pannello in lamiera zincata per la chiusura posteriore delle caselle.

Back board

Galvanized steel panel that closes the rack's back.

Hinterwand

Paneel in verzinktem Blech für den hinteren Abschluss der Fächer.

Paroi du fond

Panneau en tôle galvanisée pour clôturer le fond du rayonnage.

Pared de fondo

Panel de plancha galvanizada para el cierre fondo de los módulos.

Anta

Pannello incernierato ai montanti che costituisce il battente di chiusura delle caselle.

Shutter

Hinged-to-the-upright panel that provides front closure.

Ante

Drehbares Paneel an den Pfosten, der Anschlag für die Schließung der Fächer.

Porte

Panneau fixé aux montants par des charnières qui sert comme battant de fermeture des celles.

Puerta

Panel con bisagras en los montantes que forma el batiente de cierre de los módulos.

Separatore verticale

Elemento di chiusura verticale. Vincolato all'intradosso del pannello, consente la realizzazione delle caselle.

Vertical divider

Split element fixed to the panel intrados that generates the cells.

Senkrechter Divisor

Ein Element der senkrechten Schließung, welches die Realisierung der Fächer durch seine Bindung an die Leibung des Paneels erlaubt.

Séparateur vertical

Elément de fermeture vertical. Fixé sur l'entre dos du panneau, il permet de créer des partition en celles.

Separador vertical

Elemento de cierre vertical. Vinculado al interior del panel, permite la realización de las casillas.

Piano portacartelle

Piano con profondità 400 mm, per l'archiviazione di cartelle porta-documenti appese.

Folders rack

400-mm long floor with hanging system for folders filing.

Archivsregal

400-mm breite Ablage für Hängeregistratur.

Tablettes pour dossiers suspendus

Tablettes avec des profondeurs 400 mm, pour l'archivage de dossiers suspendus.

Estante carpetero

Repisa con profundidad 400 mm para archivar carpetas colgadas para documentos.

Contenitore a divisori mobili

È costituito da sponde anteriori e posteriori provviste di scanalature per l'inserimento di divisori mobili.

Container with mobile dividers

It features front and rear boards with grooves for the application of extractible dividers.

Fach mit beweglichem Teiler

Die beidseitigen Kanten sind mit Schienen für die beweglichen Teiler ausgestattet.

Containeur à séparateurs mobiles

Constitué par des parois en avant et à l'arrière munie de rainures pour l'assemblage des séparateurs mobiles.

Contenedor con separadores móviles

está formado por orillas anteriores y posteriores dotadas de estrias para la inserción de separadores móbiles.

Cassetto

Cassetto scorrevole su guide vincolate ai montanti.

Drawer

Moving on slides fixed to the uprights.

Schublade

Schublade, die auf mit den Pfosten verbundenen Führungs-schienen läuft.

Tiroir

Tiroir glissant, appuyé sur des coulisses fixées aux montants.

Cajón

Cajón corredizo sobre guías vinculadas a los montantes.

Piano di calpestio grigliato

È utilizzato per realizzare passerelle pedonabili e/o carrellabili.

Tread grid

Used to create catwalks or passages for carts.

Gitter-Trittbrett

Wird für die Realisierung von begeh- oder fahrbaren Stegen benutzt.

Grille chemin

Une grille permettant de réaliser des passerelles ou de voies pour les chariots.

Piso metálico paserela

Se utiliza para realizar pasarelas de peaje para carros recoge pedidos.

Fascia di contenimento

Profilo sagomato vincolato posteriormente al montante. Consente di realizzare un fermo per le unità di carico.

Hold board

Shaped profile fixed on the back to the upright. Stopping element for the loaded units.

Leiste

Mit dem hinteren Teil des Pfostens verbunden, stellt sie eine Sperre gegen das Herausfallen der Ladungseinheiten dar.

Bande de garde

Profil fixé à l'arrière au montant, permettant de réaliser un arrêt pour les unités de charge.

Faja de contención

Perfil moldeado vinculado de manera posterior al montante. Permite realizar un freno para las unidades de carga.

Accessori Errex

Errex accessories
Zubehör Errex
Accessoires Errex
Acesorios Errex

Tubo reggiabito

Accessorio fissato alle apposite aperture dei traversini, consente di realizzare strutture appendiabito.

Wardrobe tubing

Piece of accessory fixed to the cross-beams that allows creating hanging frames for clothes.

Kleiderrohr

An den Stegenöffnungen fixierten Zubehöre, zum Aufbauen von Kleiderhängstrukturen.

Tube de support pour vêtements

Accessoire fixé aux appropriées ouvertures des traverse, permet de réaliser des structures de support pour vêtements.

Tubo para sostener indumentos

Accessorio fijado a las correspondientes aberturas de los travesaños, permite realizar estructuras para colgar indumentos.

Tappo per montante

Elemento di chiusura superiore.

Upright plug

Upper closing element.

Kopfplatte

Oberes Abschlusselement.

Bouchon supérieur

Élément de fermeture supérieure.

Tapón para montante

Elemento de cierre superior.

Basetta con rotelle

Angolare provvisto di rotelle che si fissa all'estremità del montante.

Wheel base

Angle-plate with wheel for fixation to the upright foot.

Fußplatte mit Rad

Mit Rad versehenes Winkelplättchen, das am Pfostenfuß befestigt ist.

Base roulante

Cornière roulante à fixer sur l'extrémité d'un montant.

Traviesa con ruedas

Angular provisto de ruedas que se fija a la extremidad del montante.

Basetta con piedino

Basetta vincolata all'estremità del montante regolabile in altezza.

Foot

Adjustable upright foot base.

Fußplatte

Regelbares, am Pfostenfuß befestigtes Plättchen.

Base avec appuy

Base fixée à une extrémité du montant (Réglage en hauteur possible).

Traviesa con pie

Traviesa vinculada a la extremidad del montante regulable en altura.

New 2016

soppalco

mezzanine - bühnen - mezzanine industrielle - entreplantas - altillos

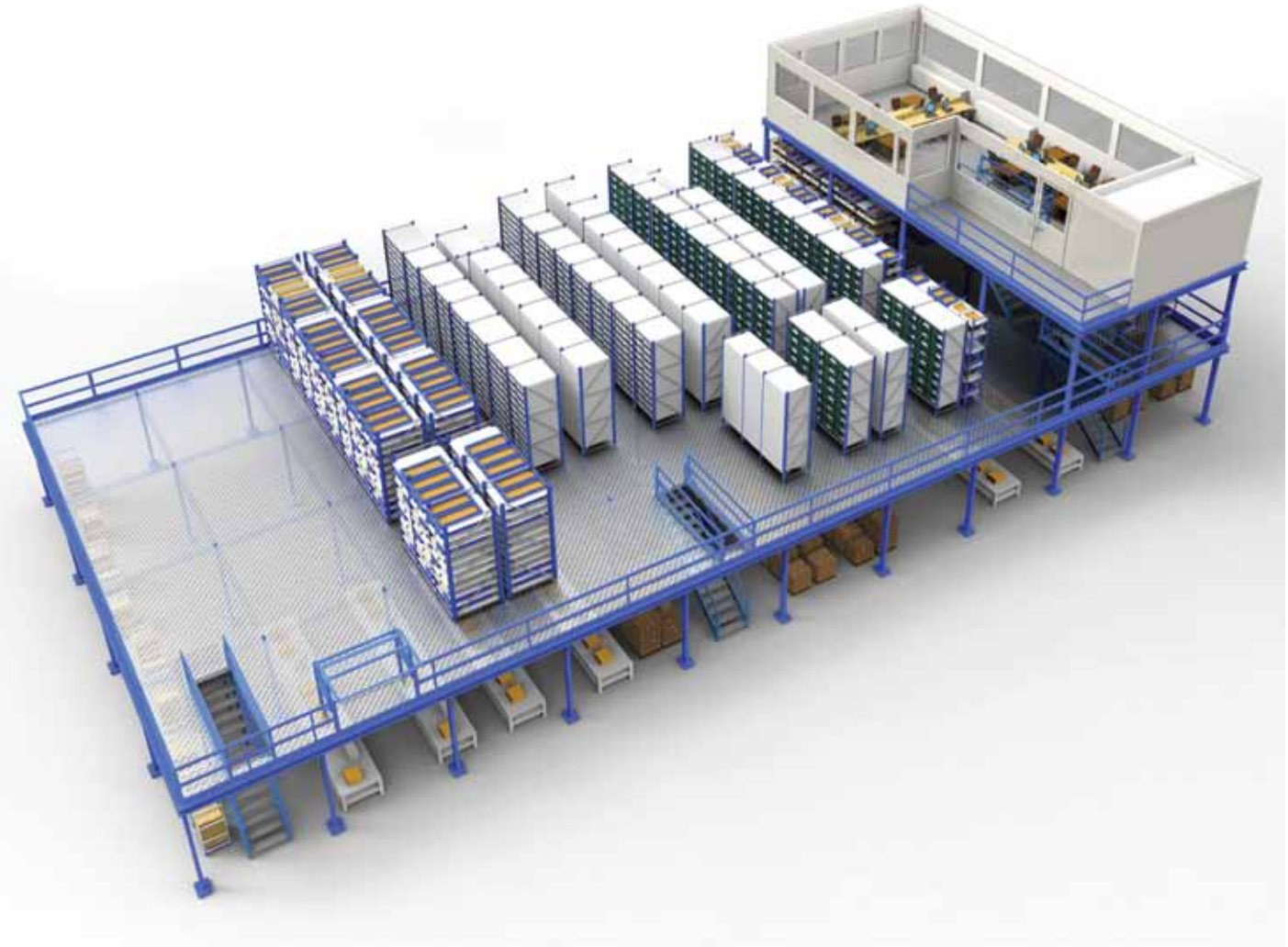

Il soppalco a portata elevata DalmineLS consente di risolvere i problemi di stoccaggio di materiale ingombrante raddoppiando le superfici utili in magazzini e uffici.
La struttura è sviluppabile in modo semplice e modulare sia in pianta che in altezza, è disponibile nella versione zincata e preverniciata ed è completa di piano di calpestio in grigliato o misto lamiera-legno.

By doubling the stocking area of officies and warehouses, the high-capacity mezzanine by DalmineLS represents the storage solution for bulky, cumbersome goods. This structure can be easily installed, it is available in the pre-painted and galvanaized version, and its tread-floor may consist either of steel grid or a wood-steel combination. It is modular both in vertical and in horizontal direction.

Der Hängeboden mit erhöhter Tragfähigkeit DalmineLS bühnen ermöglicht die sonst problematische Lagerung sperrigen Baumaterials durch die Verdoppelung der nutzbaren Oberfläche in Lagern und Büros.
Die Struktur lässt sic him Baukastensystem, sowohl im Grundriss als auch in der Höhe, leicht entwickeln. Sie ist sowohl in verzinkter als auch in vorlackierter Version erhältlich und beinhaltet die Laufebene wahlweise mit Gitterrost oder au seiner Blech-Holz-Konstruktion.

La suspente grande capacité DalmineLS mezzanine industrielle permet de résoundre tous problémes de stockage matériaux volumineux et permets de doubler la surface utile des bureaux et dépôts.
Cette structure peut être développé d'une façon simple et modulaire, soit en base qu'en hauteur et est disponible soit en version galvanisé que peinte, compète avec chemins en grille acier ou tôle/bois.

El entrepaño de capacidad elevada DalmineLS entreplantas permite resolver los problemas de almacenaje de material doblando las superficies útiles en almacenes y oficinas.
La estructura se puede desarrollar de manera simple y modular ya sea en suelo o en altura, se encuentra en la versión galvanizada y prelacada completa de plano pra el pasaje a parrilla o en un mixto plancha-madera.

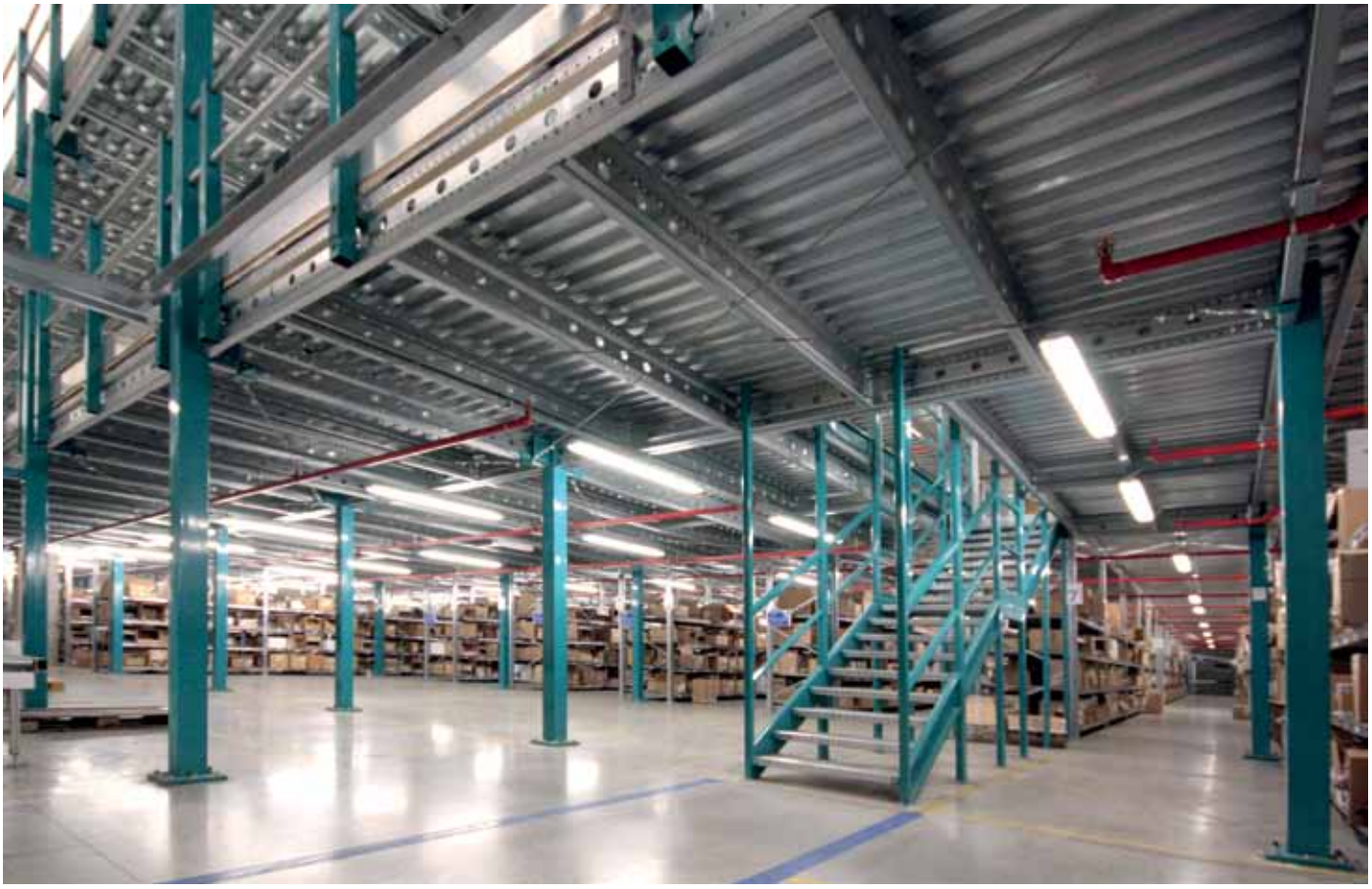

Soluzioni per corpi lunghi
Solutions for non-standard items

Scaffalatura cantilever
Cantilever racking

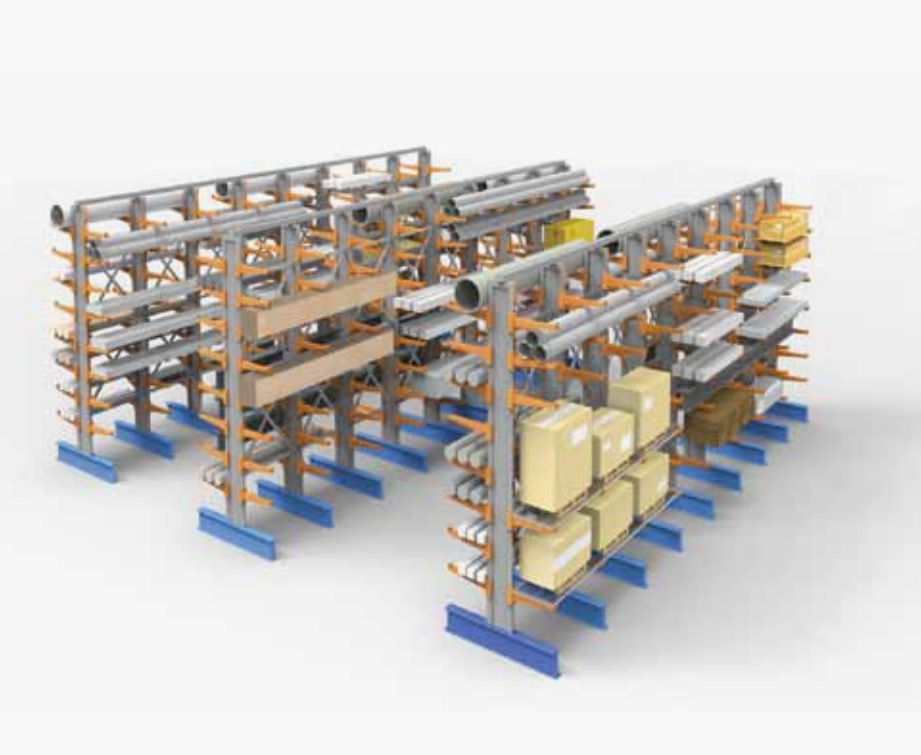

Scaffalatura cantilever Cantildal

Cantilever warehouse congenial for long bodies
Lager mit Konsolen, die ideal für lange Gegenstände sind
Magasinage à corbeaux, conçu pour des objets longs
Estantería para cargas largas y variables

Il magazzino a mensole Cantil Dal Senior è la soluzione ideale per lo stoccaggio e la movimentazione di corpi lunghi pesanti quali barre, tubi, profilati, lamiere, pannelli in legno grazie al fronte continuo privo di elementi verticali. Per ottimizzare lo spazio disponibile è possibile realizzare strutture su 2 fronti, autoportanti, compattabili, a motore e automatiche

Cantil Dal Senior is the brackets open-front warehouse indicated for the storage and handling of long, heavy bodies such as bars, tubing, profiles, plates, wood panel. In order to exploit as much room as possible, self-bearing structures can be installed with two loading fronts, compactable, motorized and automated.

Der Lagertyp Cantil Dal Senior mit Einlegeböden stellt dank seiner durchgehenden Stirnseite ohne vertikale Querelemente die ideale Lösung für die Lagerung und den Transport langer Baukörper dar. Balken, Rohre, Profilmaterial, Blechteile oder Holzpaneele sind dort bestens untergebracht. Für eine zusätzliche Optimierung des zur Verfügung stehenden Platzes besteht die Möglichkeit einer freitragenden Struktur aus 2 Stirnseiten. Diese können motorisiert oder automatisch sein.

Le dépôt à planches Cantil Dal Senior représente une solution idéale pour le stockage et la manipulation des objet longues et lourdes comme tubes, profils, tôles et panneaux en bois, grâce à sa façade linéaire sans éléments verticaux.
A fin de mieux exploiter la place disponible il est possible de réaliser des structures sur deux façades, auto-portantes, démontables, motorisées et automatiques.

El almacén de ménsulas Cantil Dal Senior es la solución ideal para el almacenaje y la movimentación de cuerpos largos y pesados como barras tubos perfilados, planchas, paneles de madera, gracias al frente continuo carente de elementos verticales. Para mejorar el espacio disponible es posible realizar estructuras sobre 2 frentes autoportantes, compactables, motorizadas y automáticas.

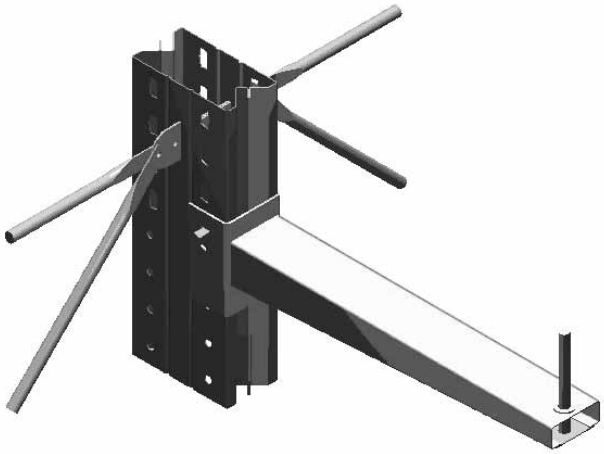

PORTATE Capacities

- Fino a daN 1600 per mensole l=800 mm
- Fino a daN 1400 per mensole l=1200 mm
- Fino a daN 1000 per mensole l=1500 mm

- *Up to 1600 daN for 800–mm long brackets*
- *Up to 1400 daN for 1200-mm long brackets*
- *Up to 1000 daN for 1500-mm long brackets*

- *Bis zu 1600 daN pro Regalboden 1= 800 mm*
- *Bis zu 1400 daN pro Regalboden 1= 1200 mm*
- *Bis zu 1000 daN pro Regalboden 1= 1500 mm*

- *Jusqu'à daN 1600 pour planches l=800 mm*
- *Jusqu'à daN 1400 pour planches l=1200 mm*
- *Jusqu'à daN 1000 pour planches l=1500 mm*

- *Hasta daN 1600 por ménsulas 1=800 mm*
- *Hasta daN 1400 por ménsulas 1=1200 mm*
- *Hasta daN 1000 por ménsulas 1=1500 mm*

MATERIALE Material

- Colonne: acciaio zincato Sendzimir S280 GD UNI EN 10326 o S235JR
- Mensole: acciaio verniciato S235JR UNI EN 10025
- Basi: acciaio zincato Sendzimir S280 GD UNI EN 10326 o S235JR

- *Uprights: Sendzimir galvanized steel S280 GD UNI EN 10326 or S235JR*
- *Brackets: painted steel S235JR UNI EN 10025*
- *Basements: Sendzimir galvanized steel S280 GD UNI EN 10326 or S235JR*

- *Mast: sendzimir verzinkter Stahl S280 GD UNI EN 10326 oder S235JR*
- *Konsolen: lackierter Stahl S235JR UNI EN 10025*
- *Grundfläche: sendzimir verzinkter Stahl S280 GD UNI EN 10326 oder S235JR*

- *Colonnes: acier galvanisé Sendzimir S280 GD UNI EN 10326 ou S235JR*
- *Etages: acier peint S235JR UNI EN 10025*
- *Base: acier galvanisé Sendzimir S280 GD UNI EN 10326 ou S235JR*

- *Columnas: acero galvanizado Sendzimir S280 GD UNI EN 10326 o S235JR*
- *Ménsulas: acero barnizado S235JR UNI EN 10025*
- *Bases: acero galvanizado Sendzimir S280 GD UNI EN 10326 o S235JR*

CARATTERISTICHE Characteristics

- Altezza colonne: 3000, 3600, 4200, 4800, 5400, 6000 mm (standard);
- Lunghezza mensole: 600, 800, 1000, 1200, 1500 mm (standard);
- Interasse colonne: 1000, 1250, 1500 mm(standard);
- Modularità posizionamento: mensole con passo 100 mm;
- Sicurezza: fermo carico all'estremità delle mensole.

- *Column height: 3000, 3600, 4200, 4800, 5400, 6000 mm (standard);*
- *Brackets length: 600, 800, 1000, 1200, 1500 mm (standard);*
- *Column inter-axis: 1000, 1250, 1500 mm (standard);*
- *Position modularity: 100–mm pitch distance between brackets;*
- *Safety: load stopper at planks ends.*

- *Höhe der Säulen: 3000, 3600, 4200, 4800, 5400, 6000 mm (Standard);*
- *Länge der Einlegeböden: 600, 800, 1000, 1200, 1500 mm (Standard);*
- *Achsabstand der Säulen: 1000, 1250, 1500 mm (Standard);*
- *Modularität der Positionierung: Einlegeböden mit Abstand 100 mm;*
- *Sicherheit: Feststeller für Ladegut an den Rändern der Einlegeböden.*

- *Hauteur colonnes : 3000, 3600, 4200, 4800, 5400, 6000 mm (standard);*
- *Longueur planches 600, 800, 1000, 1200,1500 mm (standard);*
- *Entraxe colonnes 1000, 1250, 1500 mm (standard);*
- *Modularité de placement: planches au pas de 100 mm;*
- *Sécurité : arrêt charges au bord de la planche.*

- *Altura columnas: 3000, 3600, 4200, 4800, 5400, 6000 mm (standard);*
- *Longitud de los brazos: 600, 800, 1000, 1200,1500 mm (standard);*
- *Eje central columnas: 1000, 1250, 1500 mm (standard);*
- *Las ranuras permiten una graduación entre niveles múltiplo de 100 mm;*
- *Seguridad: freno de la carga en la extremidad de las ménsulas.*

Norme di produzione

Manufacturing standards - Produktionsnormen - Normes de production - Normas de producción

DalmineLS ha in corso l'adeguamento della gamma produttiva alle seguenti Norme Europee:
- UNI EN 15629:2009 del 19/03/09
- UNI EN 15635:2009 del 19/03/09

Cantil Dal Senior - cantilever pesante

Heavy duty cantilever Cantil Dal Senior
Cantil Dal Senior – schwere Freiträger
Cantil Dal Senior – cantilever lourd
Cantil Dal Senior – cantilever pesado

COLONNA

Column - Säulen - Colonne - Columna

- È costituita da due profili uguali tra loro, uniti mediante bulloni, forati a passo per il vincolo a cuneo delle mensole.

- *made out of two identical profiles joint to each other through bolts and punched over the whole height for the pin connection of the brackets.*
- *besteht aus zwei gleichen, durch Schraubenbolzen miteinander verbundenen Profilen, die dem Abstand zu den keilförmigen Ver-bindungen der Einlegeböden entsprechend gelocht sind.*
- *réalisée par deux profils identiques, perforés et fixés par boulons.*
- *está formada por dos perfiles iguales entre ellos, unidos a través de tornillos, agüjereados en la cuña de las ménsulas.*

COLONNE: PORTATE AMMISSIBILI PER LATO (daN) - Columns: permitted load capacity on each side (daN)

Colonna Column	Base Basement	Luce mensola - Bracket span				
		600	800	1000	1200	1500
300x3	300x3	5400	4600	3900	3400	2700
350x3	300x3	6000	5100	4500	3900	3200
400x3	400x3	9000	7700	6300	5300	4500
450x3	500x3	10000	8600	7700	7000	6000
400x4	400x4	12000	10200	8400	7100	6000
450x4	500x4	13500	11500	10200	9400	8000

Nota: Portate valide per altezza colonne H ≤ 6500 mm - Permitted loads for column heights ≤ 6500 mm

MENSOLA

Bracket - Einlegeboden - Planche - Ménsula

- Profilo a “C” rastremato con piastra saldata all’estremità per il vincolo al montante.

- *Bracket: Swaged C-profile with welded plate at one end for junction into the upright.*
- *Einlegeboden: Ein für die Verbindung mit dem Pfosten an den Enden durch eine geschweißte Platte verjüngtes C-Profil.*
- *Planche: Un profil en “ C” retreint avec une plaque soudé à une extrémité en permettant l’ancrage au montant.*
- *Ménsula: Perfil a “C” afilado con plancha soldada en la extremidad para el vínculo al montante.*

BASE

Basement - Sockel - Base - Base

- È realizzata con due profili a "C" imbullonati ai lati della colonna.

- *Two C-profiles jointed with bolts on the column sides.*
- *Hergestellt mit zwei C-Profil, die an den Seiten der Säule verbolzt sind.*
- *Réalisée par deux profils en " C", fixés avec des boulons aux cotés de la colonne.*
- *Está realizada con dos perfiles a "C"atornillados a los lados de la columna.*

DETTAGLIO PERNO PER MENSOLA

Plank pivot detail - Detail des Balkenzapfens
Détail pivot planche - Detalle perno para ménsulas

DETTAGLIO ATTACCO CONTROVENTI

Bracing junction detail - Verbindungsdetail der Windverstrebung
Détail jonction contrevents - Detalle enganche contravientos

MATERIALI E FINITURA SUPERFICIALE - Materials and surface finishing

Tipologia - Type		Materiale - Material	Tratt. superficiale - Surface treatment
Colonne Columns	**Versione Sendzimir** - Galvanized Sendzimir version **Spessore 3 mm** - 3–mm thickness	S 280 GD UNI EN 10326	Sendzimir
	Spessore 4 mm - 4–mm thickness	S 275 JR UNI EN 10025	Zincatura a caldo - Hot-dip galvanizing
Semibasi Semi-basements	**Versione Sendzimir** - Galvanized Sendzimir version **Spessore 3 mm** - 3–mm thickness	S 280 GD UNI EN 10326	Sendzimir
	Spessore 4 mm - 4–mm thickness	S 275 JR UNI EN 10025	Zincatura a caldo - Hot-dip galvanizing
Giunzioni semibasi Semi-basements junction		S 235 JR UNI EN 10025	Verniciatura blu RAL 5017 - RAL 5017 blue painting
Profili bloccagg. testa viti a basam. Screw heads blocking profile		S 280 GD UNI EN 10326	Sendzimir
Mensola - Bracket		S 235 JR UNI EN 10025	Verniciatura blu RAL 5017 - RAL 5017 blue painting
Perno - Pivot		S 235 JR UNI EN 10025	Zincatura elettrolitica - Electro-galvanization
Arresto carico - Load stopper		S 235 JR UNI EN 10025	Tropicalizzato (color oro) - Tropicalization (gold colored)
Controventi - Bracings		S 280 GD UNI EN 10326	Sendzimir
Attacco controventi - Bracing junction		S 235 JR UNI EN 10025	Zincatura elettrolitica - Electro-galvanization
Viterie - Nuts and bolts		CLASSE 8.8 UNI 3740	Zincatura - Galvanization

Componenti Cantil Dal Senior

Cantil Dal Senior components
Cantil Dal Senior Bestandteile
Eléments Cantil Dal Senior
Componentes Cantil Dal Senior

MENSOLA

Bracket - Balken - Planche - Ménsula

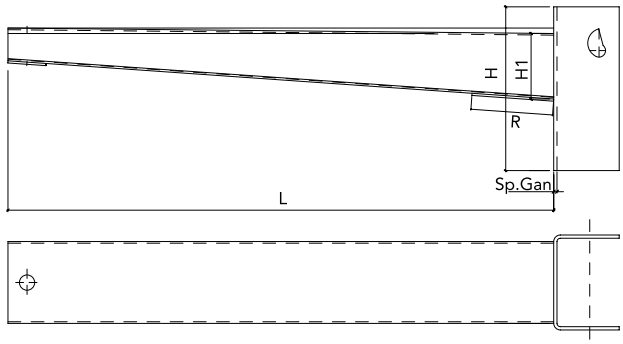

PERNO PER BLOCCAGGIO MENSOLA

Bracket blocking pin

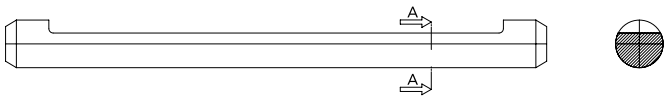

Sezione A-A
Section A-A

MENSOLA - Bracket

L (mm)	Q. Max Uni. distr. (daN) Basement	Spessore mensola (mm) Bracket span	H1 (mm)	H (mm)	Spessore ganascia (mm) Fish-plate thickness	R (mm)	Peso (kg) Weight (kg)
600	600	3	60	250	6	0	9,17
600	1050	3	90	250	6	0	9,60
600	1600	3	120	250	8	0	11,49
800	800	3	90	250	6	0	11,18
800	1250	3	120	250	8	0	13,22
800	1600	3	120	300	8	150	15,09
1000	650	3	90	250	6	0	12,76
1000	1000	3	120	250	8	0	14,94
1000	1300	3	120	250	8	200	17,03
1200	630	3	100	250	6	0	14,63
1200	830	3	120	250	8	0	16,66
1200	1100	3	120	300	8	250	18,97
1200	1400	3	120	250	8	400	19,63
1500	660	3	120	250	8	0	19,25
1500	1000	3	120	250	8	500	22,66

Accessori Cantil Dal Senior

Cantil Dal Senior accessories
Zubehör Cantil Dal Senior
Accessoires Cantil Dal Senior
Acesorios Cantil Dal Senior

Semibase monofronte da 300 mm
300 mm one-side semi-basement

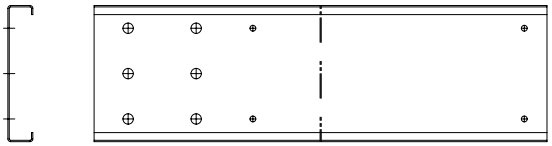

Semibase monofronte da 400 mm
400 mm one-side semi-basement

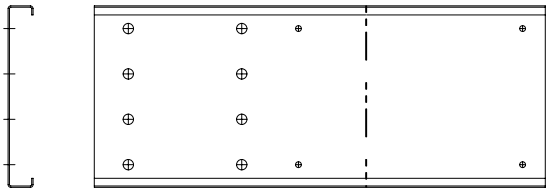

Semibase monofronte da 500 mm
500 mm one-side semi-basement

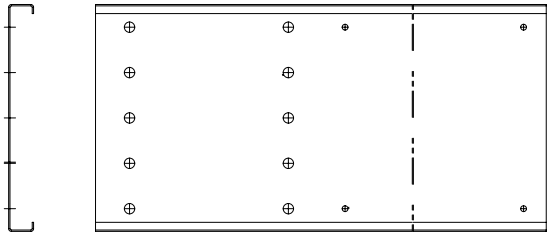

Semibase bifronte da 300 mm
300 mm two-sides semi-basement

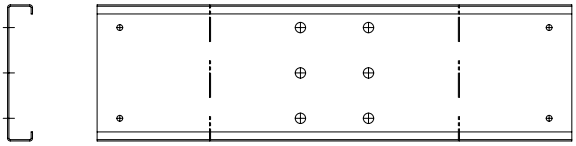

Semibase bifronte da 400 mm
400 mm two-sides semi-basement

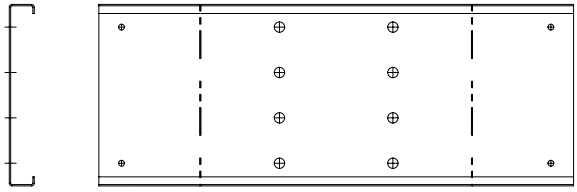

Semibase bifronte da 500 mm
500 mm two-sides semi-basement

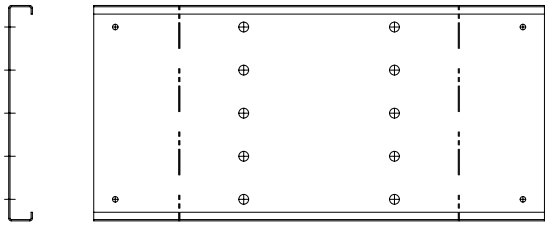

Cantil Dal Junior – cantilever leggero

Light cantilever Cantil Dal Junior
Cantil Dal Junior – Leichtes Cantilver-Regalsystem
Cantil Dal Junior – Systéme de rayonnage cantilever léger
Cantil Dal Junior – Sistema de repisas cantilever ligero

Il magazzino a mensole Cantil Dal Junior è particolarmente indicato per lo stoccaggio di corpi sviluppati in lunghezza dal peso relativamente contenuto, ad esempio nel settore del legno o dell'alluminio.

The brackets storage system Cantil Dal Junior is particularly indicated for long, light bodies such as aluminum or wood items and products.

Der Lagertyp Cantil Dal Junior mit Einlegeböden ist besonders geeignet für die Lagerung von besonders langen Bauteilen bei beschränktem Gewicht, wie es sie zum Beispiel im Holz- oder Aluminiumsektor gibt.

Le dépôt à planches Cantil Dal Junior est recommandé pour le stockage d'objet très longs, mais avec un poids limitè, comme on peut trouver dans les industries du bois et de l'aluminium.

El almacén de ménsulas Cantil Dal Junior está par-ticularmente indicado para el almacenaje de cuerpos desarrollados en longitud con un peso contenido, por ejemplo en el sector madera, aluminios, perfilarías, tubos etc.

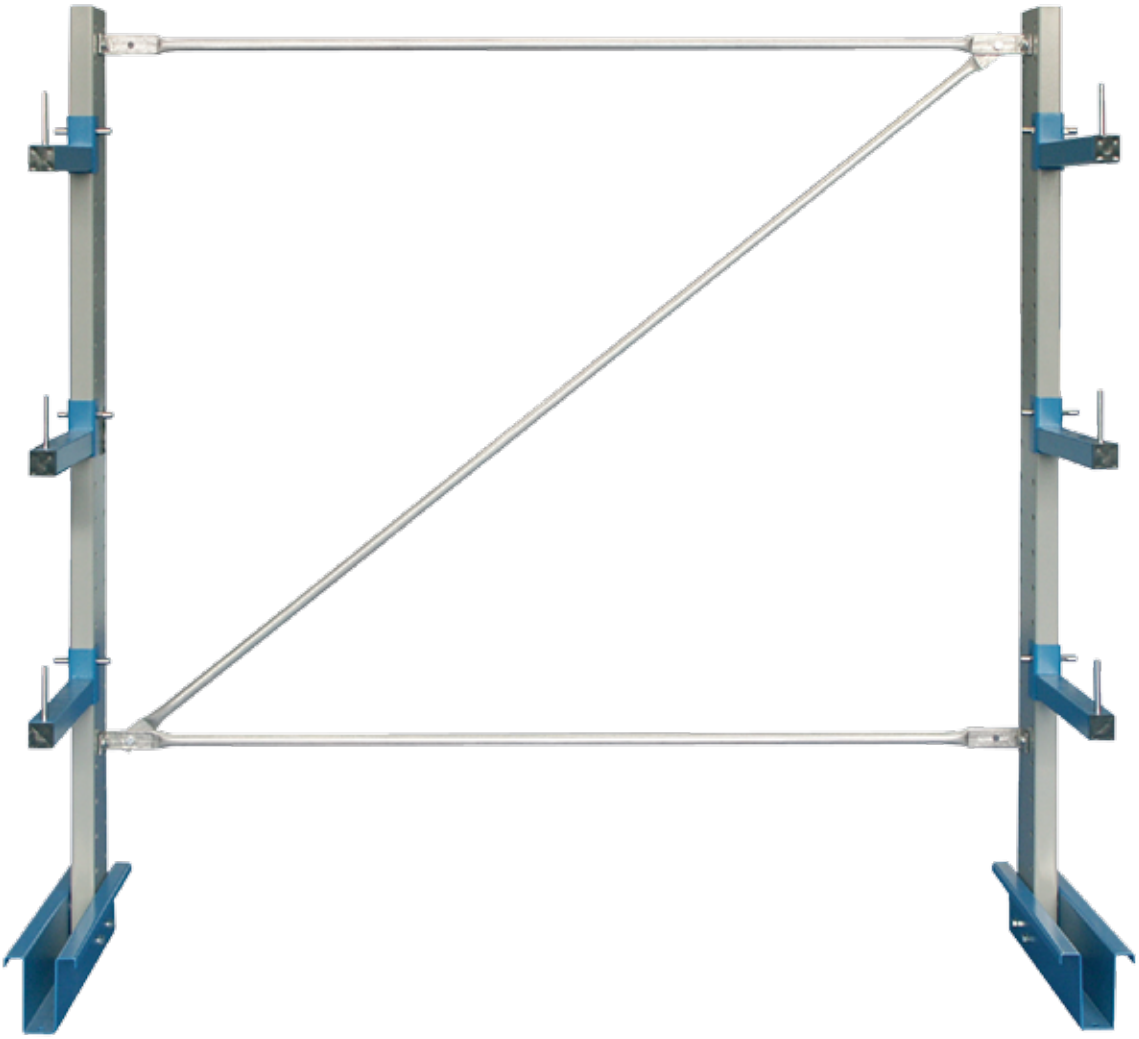

PORTATE Capacities

- Fino a daN 440 per mensole l=400 mm
- Fino a daN 300 per mensole l=600 mm
- Fino a daN 175 per mensole l=1000 mm

- *Up to 440 daN each 400–mm long bracket*
- *Up to 300 daN each 600–mm long bracket*
- *Up to 175 daN each 1000–mm long bracket*

- *Bis zu 440 daN pro Einlegeboden 1= 400 mm*
- *Bis zu 300 daN pro Einlegeboden 1= 600 mm*
- *Bis zu 175 daN pro Einlegeboden 1= 1000 mm*

- *Jusqu'à daN 440 pour planches l=400 mm*
- *Jusqu'à daN 300 pour planches l=600 mm*
- *Jusqu'à daN 175 pour planches l=1000 mm*

- *Hasta daN 440 para ménsulas 1=400 mm*
- *Hasta daN 300 para ménsulas 1=600 mm*
- *Hasta daN 175 para ménsulas 1=1000 mm*

MATERIALE Material

- Colonne: acciaio zincato Sendzimir S280 GD UNI EN 10326 o S235JR
- Mensole: acciaio verniciato S235JR UNI EN 10025
- Basi: acciaio zincato Sendzimir S280 GD UNI EN 10326 o S235JR

- *Uprights: Sendzimir galvanized steel S280 GD UNI EN 10326 or S235JR*
- *Brackets: painted steel S235JR UNI EN 10025*
- *Basements: Sendzimir galvanized steel S280 GD UNI EN 10326 or S235JR*

- *Mast: sendzimir verzinkter Stahl S280 GD UNI EN 10326 oder S235JR*
- *Konsolen: lackierter Stahl S235JR UNI EN 10025*
- *Grundfläche: sendzimir verzinkter Stahl S280 GD UNI EN 10326 oder S235JR*

- *Colonnes: acier galvanisé Sendzimir S280 GD UNI EN 10326 ou S235JR*
- *Etages: acier peint S235JR UNI EN 10025*
- *Base: acier galvanisé Sendzimir S280 GD UNI EN 10326 ou S235JR*

- *Columnas: acero galvanizado Sendzimir S280 GD UNI EN 10326 o S235JR*
- *Ménsulas: acero barnizado S235JR UNI EN 10025*
- *Bases: acero galvanizado Sendzimir S280 GD UNI EN 10326 o S235JR*

CARATTERISTICHE Characteristics

- Altezza colonne: 2025, 2550, 3075 mm (standard);
- Lunghezza mensole: 400, 500, 600, 700, 800, 900, 1000 mm (standard);
- Interasse colonne: 750, 1000, 1250, 1500, 1750, 2000 mm (standard);
- Modularità posizionamento: mensole con passo 75 mm;
- Sicurezza: fermo carico all'estremità delle mensole.

- *Column height: 2025, 2550, 3075 mm (standard);*
- *Bracket length: 400, 500, 600, 700, 800, 900, 1000 mm (standard);*
- *Column inter-axis: 750, 1000, 1250, 1500, 1750, 2000 mm (standard);*
- *Position modularity: 75–mm pitch distance between brackets;*
- *Safety: load stopper at brackets ends.*

- *Höhe der Säulen: 2025, 2550, 3075 mm (Standard);*
- *Länge der Einlegeböden: 400, 500, 600, 700, 800, 900, 1000 mm (Standard);*
- *Achsabstand der Säulen: 750, 1000, 1250, 1500, 1750, 2000 mm (Standard);*
- *Modularität der Positionierung: Einlegeböden mit Abstand 75 mm;*
- *Sicherheit: Feststeller für Ladegut an den Rändern der Einlegeböden.*

- *Hauteur colonnes: 2025, 2550, 3075 mm (standard);*
- *Largeur planches : 400, 500, 600, 700, 800, 900, 1000 mm (standard);*
- *Entraxe colonnes : 750, 1000, 1250, 1500, 1750, 2000 mm (standard);*
- *Modularité de positionnement: planches avec pas de 75 mm;*
- *Sécurité : arrêt charges au bord de la planche.*

- *Altura columnas: 2025, 2550, 3075 mm (standard);*
- *Longitud ménsulas: 400, 500, 600, 700, 800, 900, 1000 mm (standard);*
- *Eje central columnas: 750, 1000, 1250, 1500, 1750, 2000 mm (standard);*
- *Las ranuras permiten una graduación entre niveles múltiplo de 75 mm;*
- *Seguridad: freno carga a la extremidad de las ménsulas.*

Norme di produzione

Manufacturing standards - Produktionsnormen - Normes de production - Normas de producción

DalmineLS ha in corso l'adeguamento della gamma produttiva alle seguenti Norme Europee:
- UNI EN 15629:2009 del 19/03/09
- UNI EN 15635:2009 del 19/03/09

Componenti Cantil Dal Junior

Cantil Dal Junior components
Bestandteile Cantil Dal Junior
Composants Cantil Dal Junior
Componentes Cantil Dal Junior

COLONNA

Column - Säulen - Colonne - Columna

- È realizzata in tubo rettangolare, con forature a passo per il vincolo della mensola.
- *Made out of rectangular tubing punched over the whole height for the brackets junction.*
- *besteht aus einem rechteckigen Rohr, welches dem Abstand zu der Verbindungen mit dem Einlegeboden entsprechend gelocht ist.*
- *réalisée avec un tube rectangulaire à perforations permettant l'ancrage de la planche.*
- *está realizada en tubo rectangular, ranurado que permite una regulación de los niveles de carga.*

PORTATA COLONNE H= 2025/2550/3075 sp.3 - Load capacity of columns with H= 2025/2550/3075, thickness 3 mm

Portata max colonna per fronte Column limit capacity each side	Con mensola da mm With bracket (mm)	Portata max per mensola U.D. (kg) U.D. (kg) limit load capacity for e
1740	400	440
1500	500	360
1320	600	300
1180	700	260
1060	800	220
956	900	200
880	1000	175

BASE

Basement - Sockel - Base - Base

- Ricavata da un profilo ad "omega", è provvista di fori per il vincolo al montante.

- *Made out of a omega-profile with punch holes for the upright fixation.*
- *Wird aus einem omega-Profil gewonnen und hat Lochungen für die Verbindung mit dem Pfosten.*
- *Issue d'un profil "omega" et munie de trous pour la fixer au montant.*
- *Optenida de un perfil a "omega", dotada de agüjeros por el vínculo al montante.*

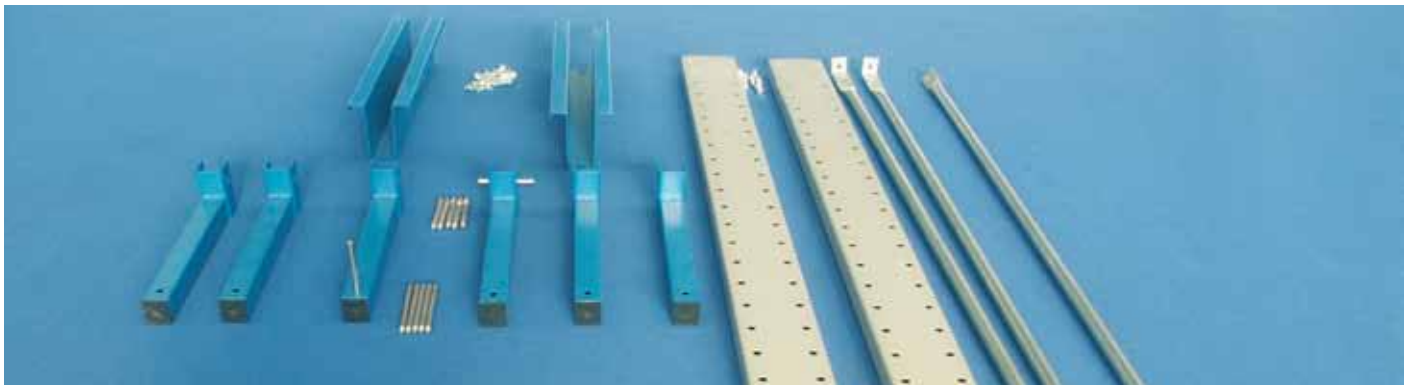

MENSOLA

Bracket - Einlegeboden - Planche - Ménsula

- È costituita da un tubo rettangolare e una piastra saldata all'estremità, per l'incastro a cuneo nel montante.

- *Bracket: Rectangular tubing with welded plate at one end for wedge junction into the upright.*
- *Einlegeboden: Besteht aus einem rechteckigen Blech sowie einer gesch-weißten Platte am Rand, die für die Anbringung am Pfostenkeil vorgesehen ist.*
- *Planche: Faite par un tube carré et une plaque soudée aux extrémités permettant l'ancrage à coin du montant.*
- *Ménsula: está formada por un tubo rectangular y una plancha soldada en la extremidad para el encaje en el montante.*

DETTAGLIO PERNO PER MENSOLA

Plank pivot detail - Detail des Balkenzapfens
Détail pivot planche - Detalle perno para ménsulas

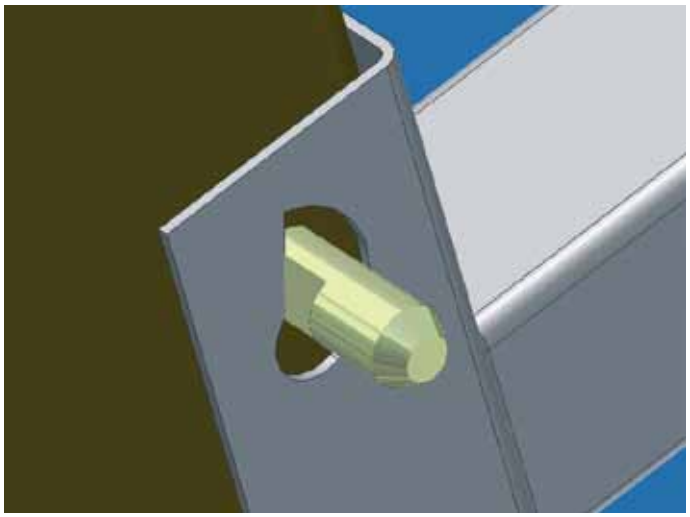

MATERIALI E FINITURA SUPERFICIALE - Materials and surface finishing

Tipologia - Type		Materiale - Material	Tratt. superficiale - Surface treatment
Colonne Columns	**Versione verniciata -** Painted version	S 235 JR UNI EN 10025	Verniciatura grigio RAL 7037 - RAL 7037 grey painting
Basi Basements	**Versione verniciata -** Painted version	S 235 JR UNI EN 10025	Verniciatura blu RAL 5017 - RAL 5017 blue painting
Mensola - Bracket		S 275 JR UNI EN 10025	Verniciatura blu RAL 5017 - RAL 5017 blue painting
Perno per bloccaggio mensola - Bracket		S 235 JR UNI EN 10025	Zincatura elettrolitica - Electro-galvanization
Arresto carico - Load stopper		S 235 JR UNI EN 10025	Zincatura elettrolitica - Electro-galvanization
Controventi - Bracings		S 280 GD Z 200 UNI EN 10147	Sendzimir
Viterie - Nuts and bolts		CLASSE 8.8 UNI 3740	Zincatura - Galvanization

Scaffale in kit ad alta portata Errex

High load capacity shelving kit
Regalkit mit großer Tragfähigkeit
Rayonnages kit haute portée
Estantería en kit de alta capacidad

Il kit **ERREX®** è lo scaffale modulare ad incastro di grande portata in acciaio zincato. Sviluppato con la stessa tecnologia dello scaffale da magazzinaggio **ERREX®**, prodotto di grande industrializzazione Marcegaglia, disponibile con ripiani da 30 cm o 40 cm per una portata, rispettivamente, di 100 kg o 140 kg a ripiano*.
Strutturalmente resistente, ha un design raffinato ed è adatto all'uso industriale e commerciale. Il kit **ERREX®** viene fornito in un pratico imballo con tutte le istruzioni di montaggio.

Kit **ERREX®**: *high load capacity, galvanized steel shelving. Developed from the* **ERREX®** *industrial series, the* **ERREX®** *kit is available with 30 or 40 cm depth shelves and load bearing capacity of 100 and 140 kg/shelf respectively*.*
With its solid structure and elegant design, the **ERREX®** *kit is suitable for industrial and commercial use, and comes packaged with assembly instructions.*

Kit **ERREX®** *ist das Klemmregalsystem mit großer Tragfähigkeit aus verzinktem Stahl. Es wurde mit derselben Technologie entwickelt, die auch für das Lagerregal* **ERREX®** *eingesetzt wird, einem stark industrialisierten Produkt von Marcegaglia, erhältlich mit Fachböden in den Maßen 30 cm oder 40 cm mit einer jeweiligen Tragfähigkeit von 100 kg bzw. 140 kg pro Fachboden*.*
Widerstandsfähige Struktur, edles Design, geeignet für Industrie und Handel. Das **ERREX®** *Regalsystem wird in einer praktischen Verpackung zusammen mit allen Montageanleitungen geliefert.*

Le kit **ERREX®** *est le rayonnage modulaire à encastrer très robuste en acier galvanisé. Mis au point avec la même technologie que le rayonnage pour stockage* **ERREX®**, *un produit de grande industrialisation Marcegaglia, le kit* **ERREX®** *est disponible avec des rayons de 30 ou 40 cm de profondeur pour un poids, respectivement, de 100 ou 140 kg par niveau*.*
Le kit **ERREX®**, *à la structure très résistante et au design raffiné, est indiqué pour un emploi industriel et commercial. Il est livré dans un emballage pratique avec toutes les instructions de montage.*

El kit **ERREX®** *es la estantería modular de encastre de alta capacidad realizada en acero galvanizado. Desarrollado con la misma tecnología que la estantería de almacenaje* **ERREX®**, *producto de gran industrialización Marcegaglia, existe con repisas de 30 cm ó 40 cm para una capacidad de carga de 100 kg ó 140 kg por repisa respectivamente*.*
Estructuralmente resistente, posee un diseño elegante y está destinado al uso industrial y comercial. El kit **ERREX®** *se entrega con un práctico embalaje que incluye todas las instrucciones de montaje.*

*carico uniformemente distribuito - **uniformly distributed load*
**gleichmässig verteilt - *charge uniformément distribuée*
**carga uniformemente distribuida*

ERREX® range

modello type	larghezza (cm) width (cm)	profondità (cm) depth (cm)	altezza (cm) height (cm)	n° ripiani n° of shelves	portata per ripiano* capacity per shelf*
ERREX 1	100	40	180	5	140 kg
ERREX 2	100	30	180	5	100 kg

ERREX®

utilizza i guanti use gloves

Montare le piastre laterali ed il corrente d'irrigidimento a ridosso della giunzione dei montanti. Puntare tutte le viti che fissano il corrente d'irrigidimento allo scaffale e serrarle alla fine, dopo aver montato tutto lo scaffale. Completato il montaggio, fissare al muro lo scaffale per sicurezza.

Connect side plates and bracing stringer at the height of the uprights coupling. Insert all screws to fix the bracing stringer to the shelf, then tighten screws only at the end of shelf assembly.
For your safety, fix the shelf to the wall.

montaggio veloce quick assembly

kit di espansione
extension kit

Scaffale leggero in kit Leo

Light shelving kit
Leichtes Regalkit
Rayonnage léger en kit
Estanteria ligera en kit

LEO® non è uno scaffale come tutti gli altri. Ha un montante dal design innovativo ad alta rigidità senza spigoli vivi. È solido, porta fino a 70 kg* per ciascun ripiano. È elegante, per far bella figura in casa, ma può anche prendere la pioggia. Si completa con comodi accessori per aiutarti a mettere ordine, e... si monta in 5 minuti.
* a carico uniformemente distribuito

LEO® *is not the usual shelf.*
The innovative uprights design combines rigidity and absence of sharp edges. It is compact and each shelf carries until 70 kg. LEO's elegant line fits perfectly among indoor furniture - as well as outdoors.*
A series of useful accessories completes its functionality and it can be assembled in... 5 minutes.
** uniformly distributed load*

LEO® *ist ein formschönes Regal mit innovativem Design.*
Seine Stärke ist die ausserordentliche Stabilität, hohe Tragfähigkeit (70 kg pro Ebene) und die einfache, schraubenlose Montage. Verschiedene Zusatzartikel runden das vielseitige Sortiment ab. Dank hochwertiger Verarbeitung und Qualität kann LEO sowohl im Büro, im Keller, im ganzen Haus, als auch im Freien verwendet werden.*
** gleichmässig verteilt*

LEO® *n'est pas un rayonnage comme tous les autres. Il a un montant dans le dessin innovant à haute rigidité et sans bordes affilés. Il est solide avec un capacité de charge jusque 70 kg* par niveaux. Il est chic pour faire un bel effet dans votre maison, mais il peut aussi prendre la pluie. Il est complet avec confortable accessoires pour vous aider à mettre de l'ordre et… vous le mouter en 5 minutes.*
** charge uniformément distribuée*

LEO® *no es una estanteria como todas las otras. Tiene un montante de diseño innovativo y de alta rigidez sin aristas vivas. Es sólido y carga hasta 70 kg* cada nivel. Es refinado y queda bien en casa, y también a la intemperie.*
Es completo con agradables accesorios para ayudarte a poner orden y… se monta en 5 minutos.
** carga uniformemente distribuida*

LEO® range

modello type	larghezza (cm) width (cm)	profondità (cm) depth (cm)	altezza (cm) height (cm)	n° ripiani n° of shelves	portata per ripiano* capacity per shelf*
LEO 1	75	30	135	4	60 kg
LEO 3	90	40	165	4	50 kg
LEO 4	100	40	185	5 •	70 kg
LEO 4L	100	40	185	5	60 kg
LEO 4B	100	40	185	5 •	70 kg
LEO 5	100	30	185	5	60 kg

COMPOSIZIONE PALLET *Pallet composition*

modello type	n° ripiani n° of shelves	capacità kit n° of kit	profondità (cm) depth (cm)	larghezza (cm) width (cm)	altezza (cm) height (cm)
LEO 1	4	56	100	120	190
LEO 3	5	33	100	120	185
LEO 4	5	33	100	120	185
LEO 4L	5	33	100	120	185
LEO 5	5	44	100	120	185

*** a carico uniformemente distribuito** uniformly distributed load • **= con rinforzo** reinforced **L= senza rinforzo** without bracing **B= bullonato** bolted

FINITURA *Surface finish*

- **Preverniciato bianco RAL 9002** Pre-painted white RAL 9002
- **Preverniciato rosso RAL 2001** Pre-painted red RAL 2001
- **Preverniciato giallo RAL 1003** Pre-painted yellow RAL 1003
- **Zincato** Zinc coated
- **Preverniciato blu RAL 5010** Pre-painted blue RAL 5010
- **Preverniciato grigio RAL 7000** Pre-painted gray RAL 7000
- **Goffrato** Embossed

zincato
zinc coated

preverniciato
pre-painted

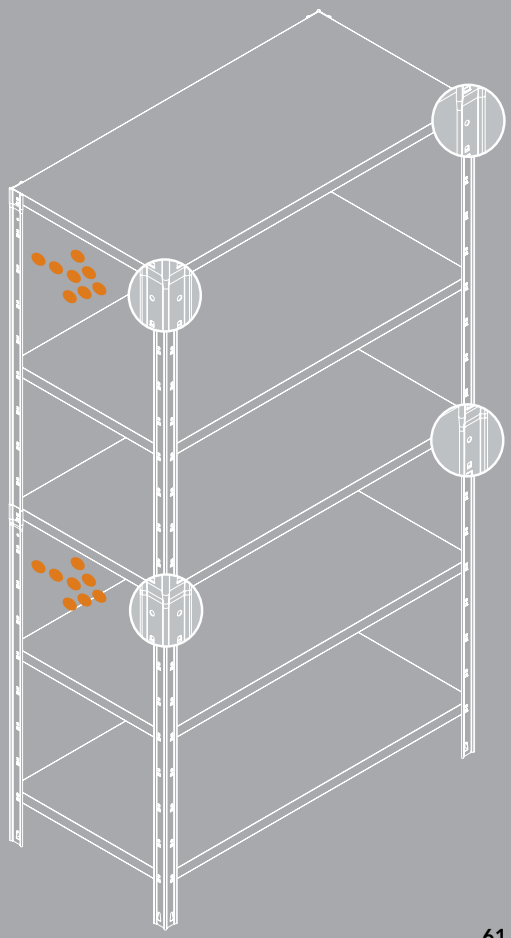

Si consiglia di fissare lo scaffale alla parete con appositi tasselli in prossimità dei fori del montante.

It is recommended to fix the rack to the wall by means of plugs/screwsthrough the upright slots.

DALMINELS
LOGISTIC SOLUTIONS

Headquarters
viale del Commercio, 36
29122 Piacenza - Italy
phone +39 . 0523 17 37 911
fax +39 . 0523 17 37 912
news@dalminels.com
www.dalminels.com

Potenza plant
via della Fisica, 19
85100 Potenza - Italy

Graffignana plant
via S. Colombano, 63
26813 Graffignana, Lodi - Italy